Euro-Maxi 3,09

www.lemmensstijn.be/maxi 3,08.pdf
http://www.youtube.com/user/euroserre

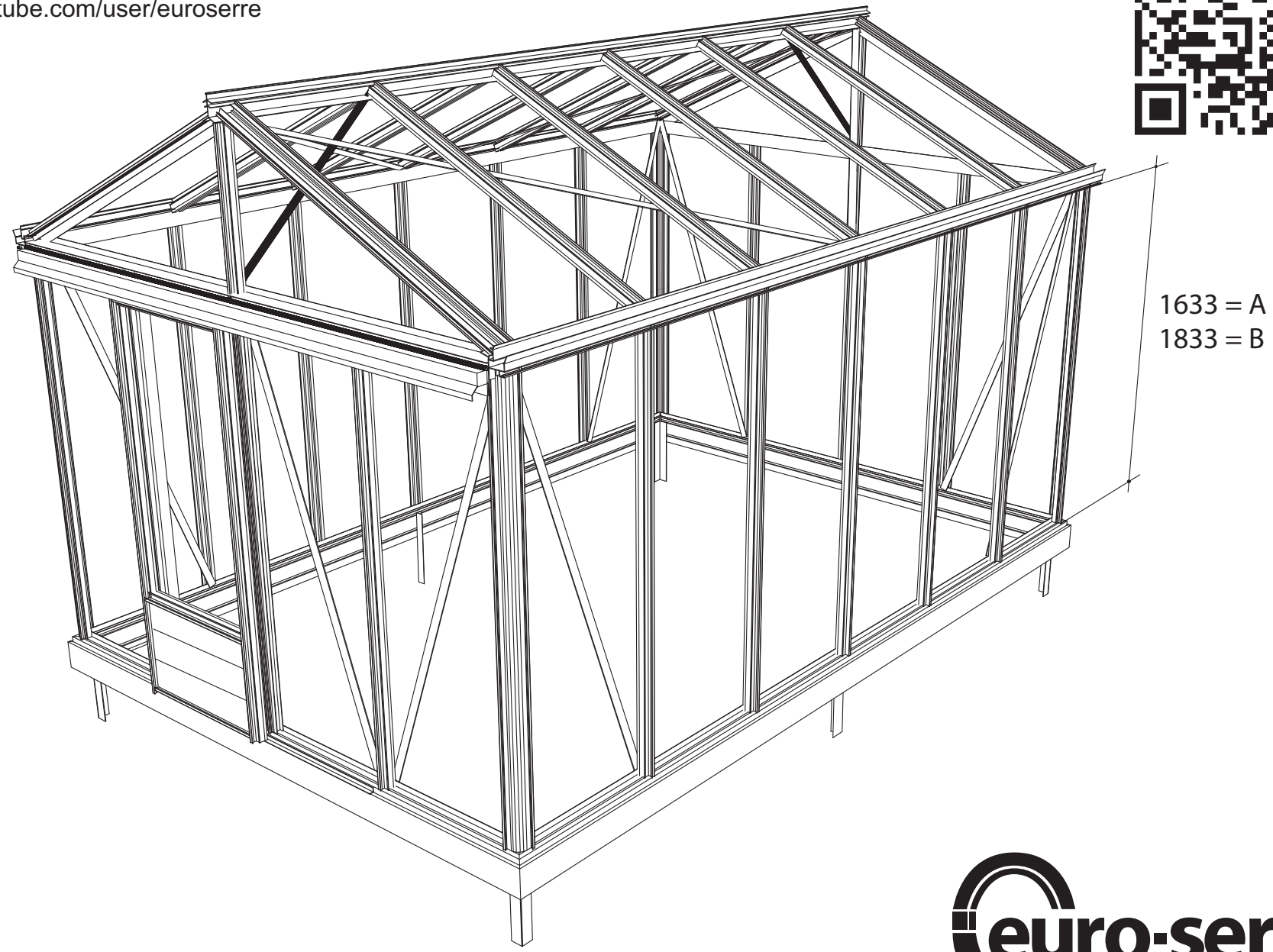

euro-serre

10-02-2016

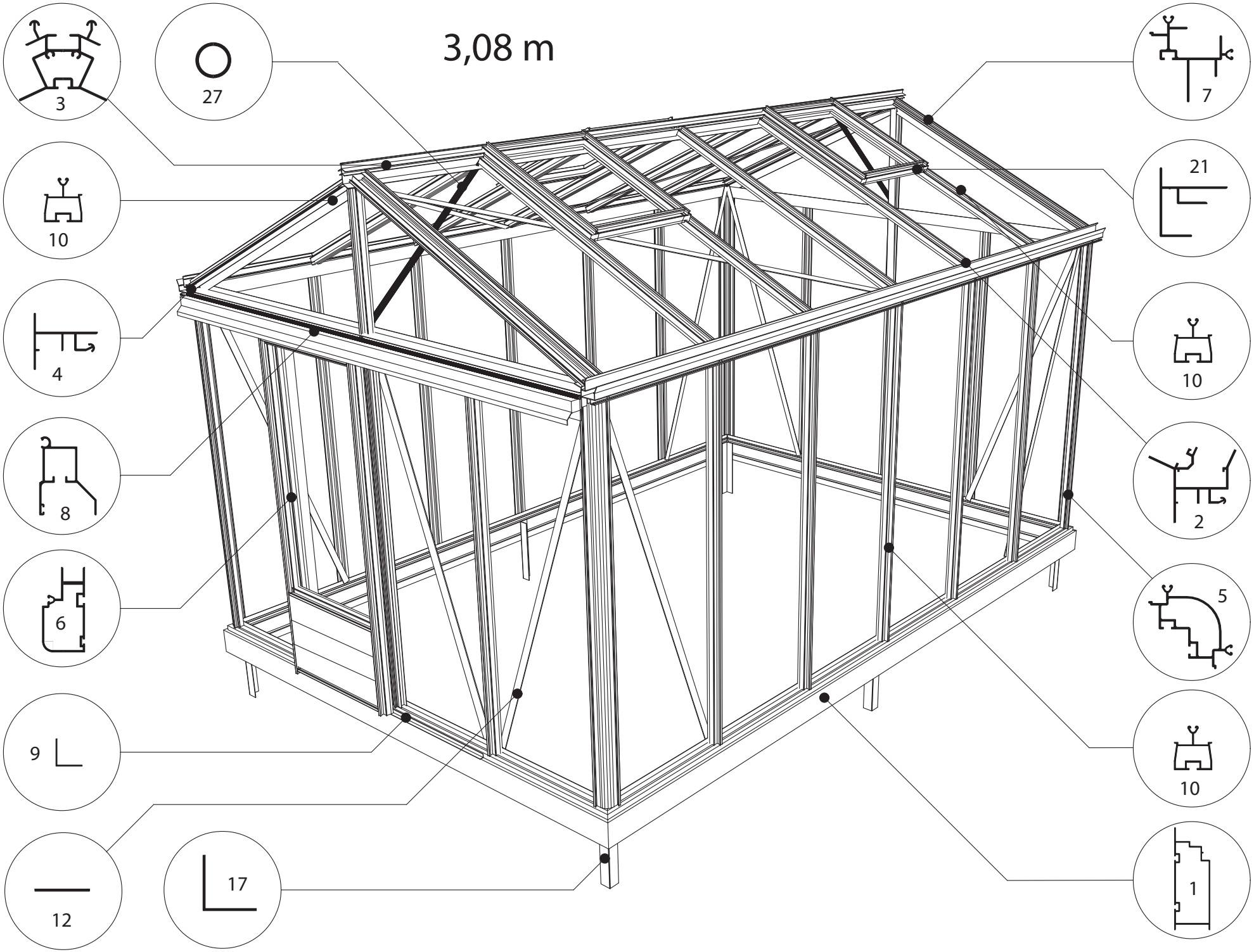
3,08 m
3
27
7
10
21
4
10
8
2
6
5
9
10
12
17
1

Profile List

	NR	Profile NR		NR	Profile NR		NR	Profile NR		NR	Profile NR
	7	7151		17	L 40/40/2		1A	17552		9	L15/15/2
	2	11788		25	17666		12	7070		21	29577
	8	7633		27	B 18		18	17542			
	5	17548		4	17549		19	17543			
	6	9915		10	17541		20T	28513			

- Attention! Check inside the foundation for more profiles .
- Achtung! Prüfen sie das fundament für weitere profile .
- Opgelet! Kijk in de fundering voor andere profie-len .
- Attention! Regarde à l’intérieur du fondation pour plussiers profils .
- Observera att en del profiler ligger i sockelpro-filen !!

EURO-MAXI > 6,04 M

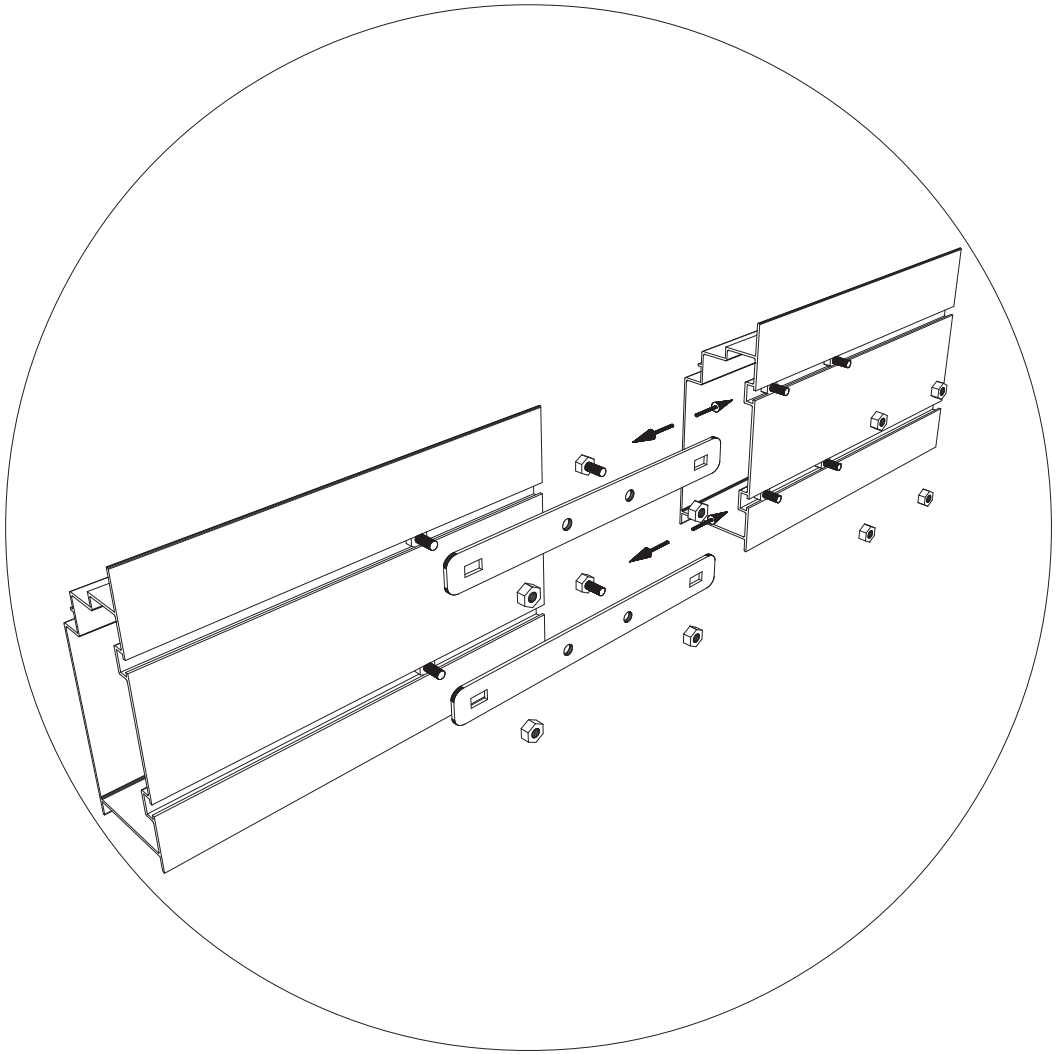

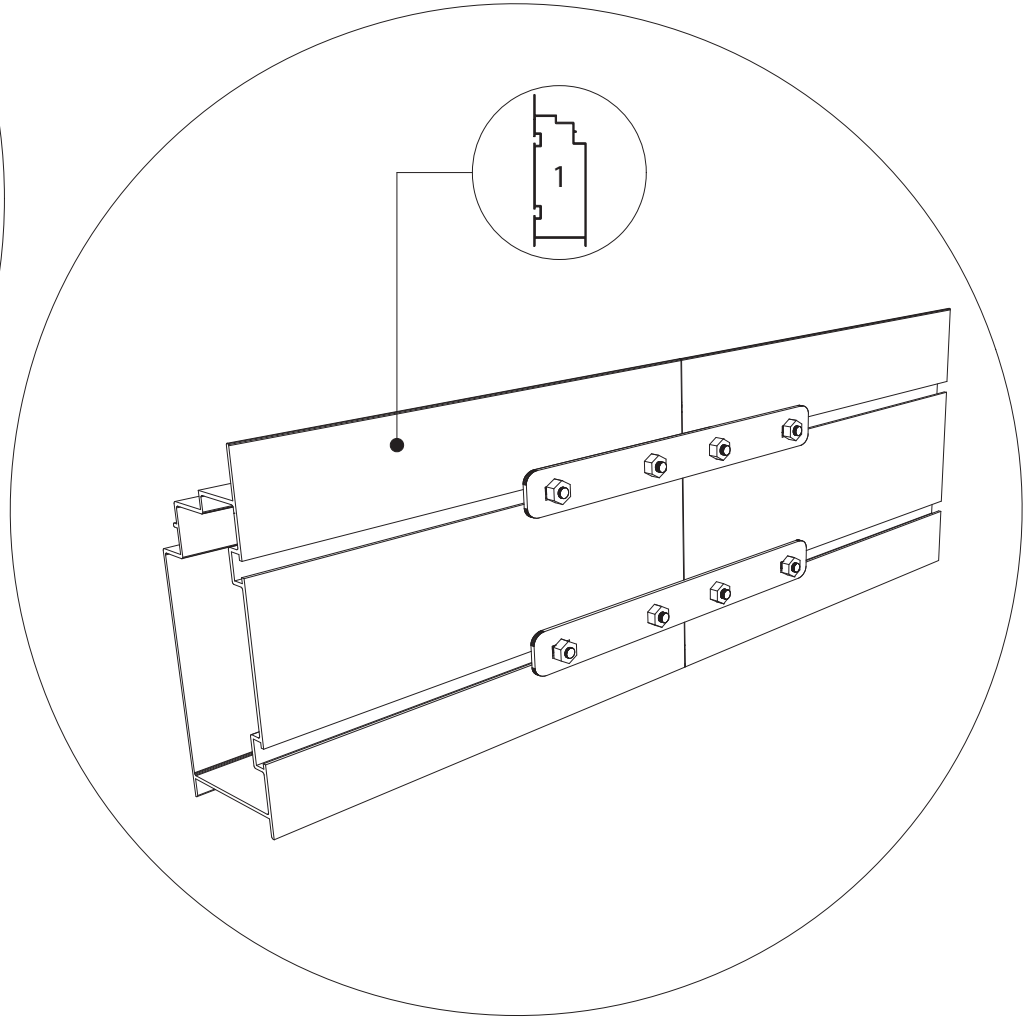

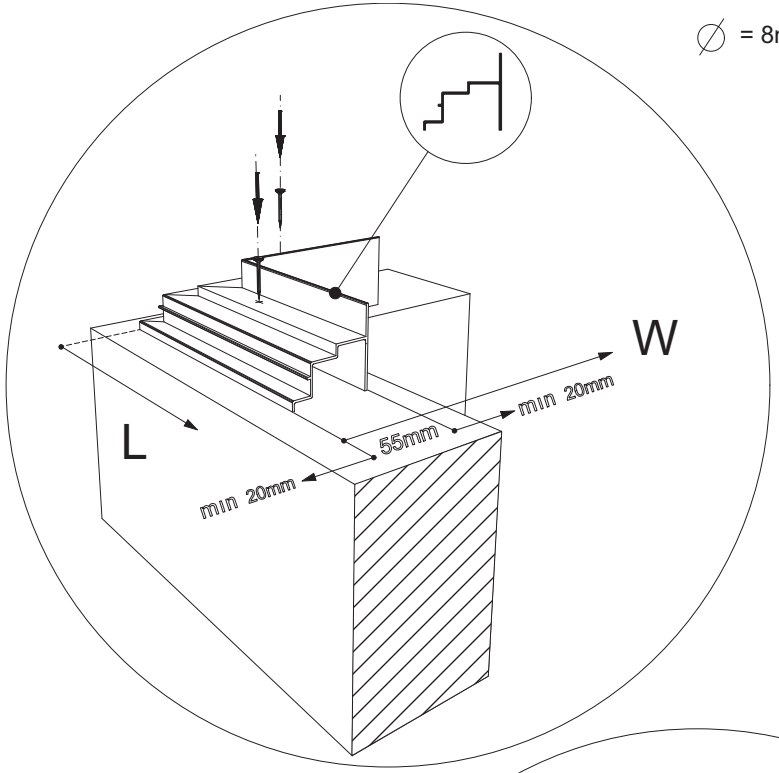

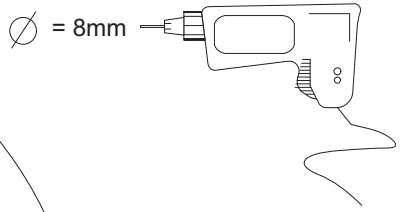

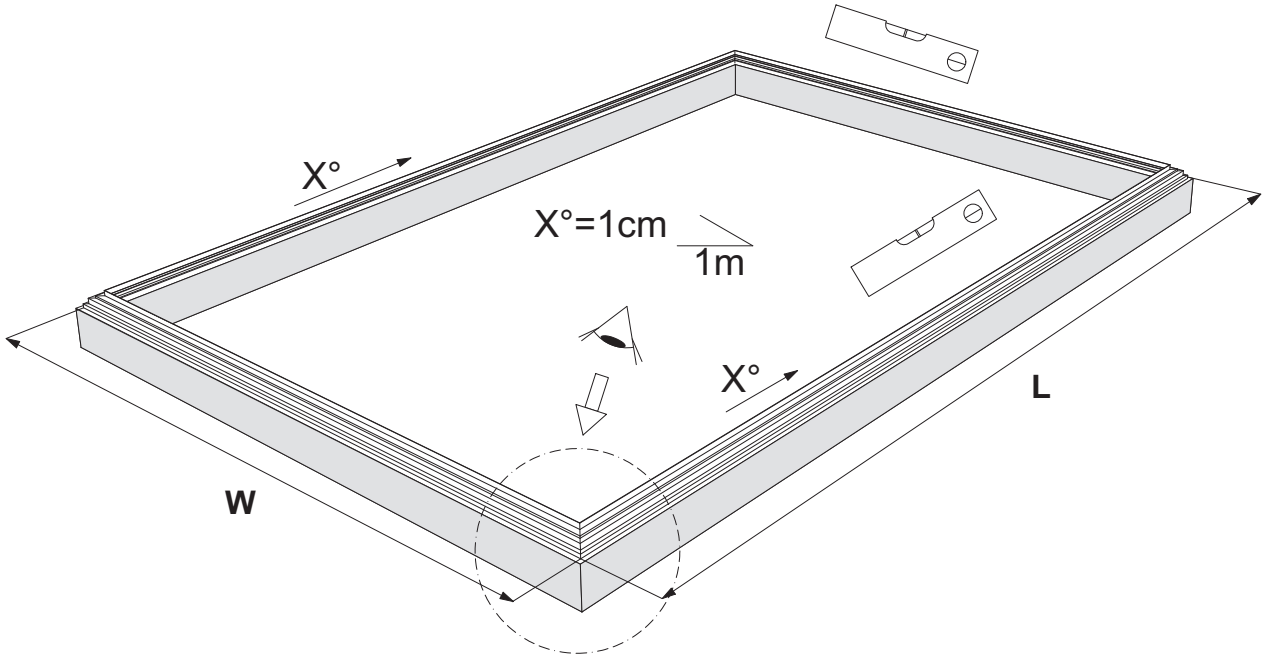

W	L
3088	2351
	3088
	3825
	4562
	5299
	6036
	6773
	7510
	8247
	8984

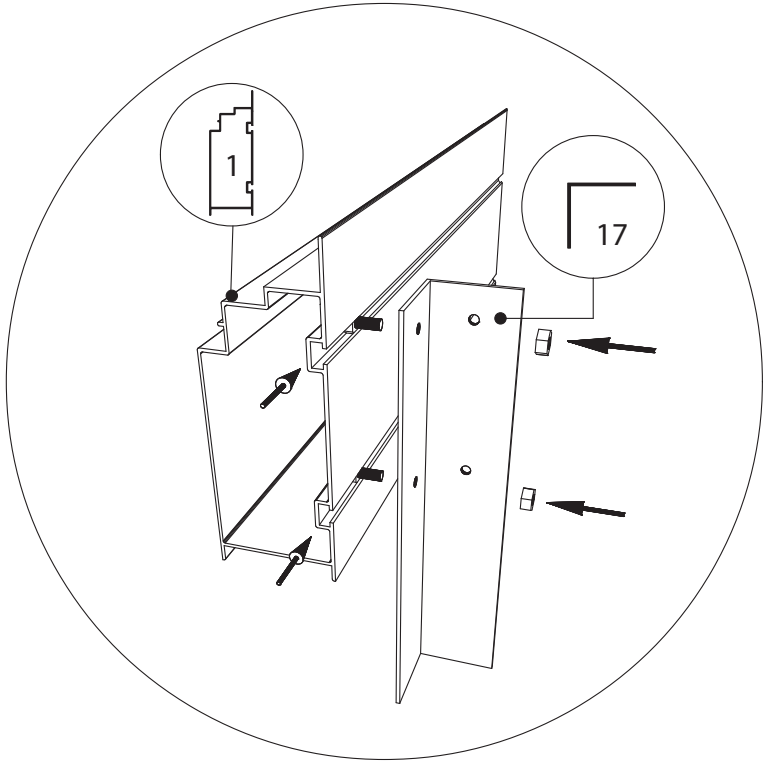
1
17

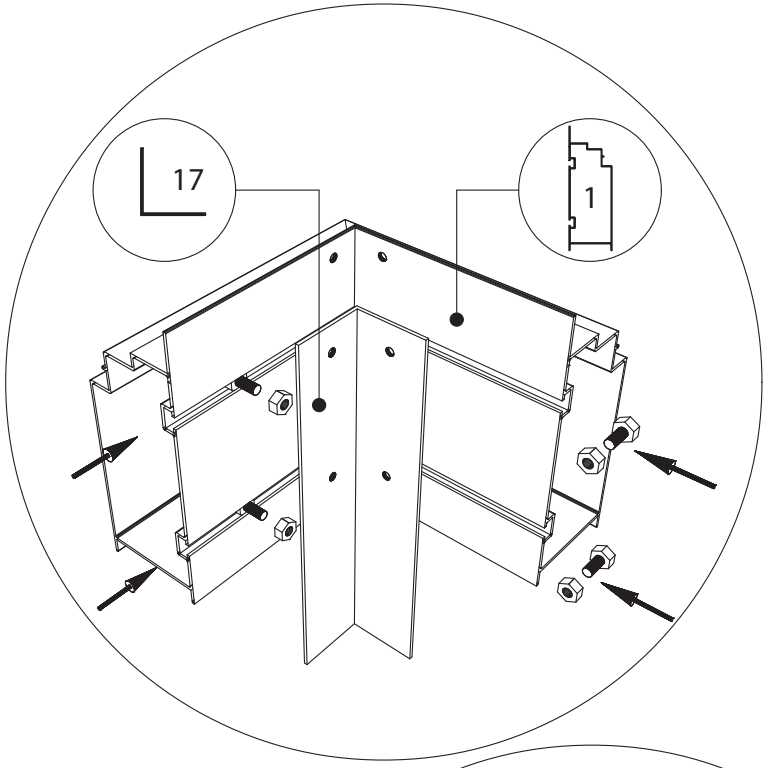
17
1

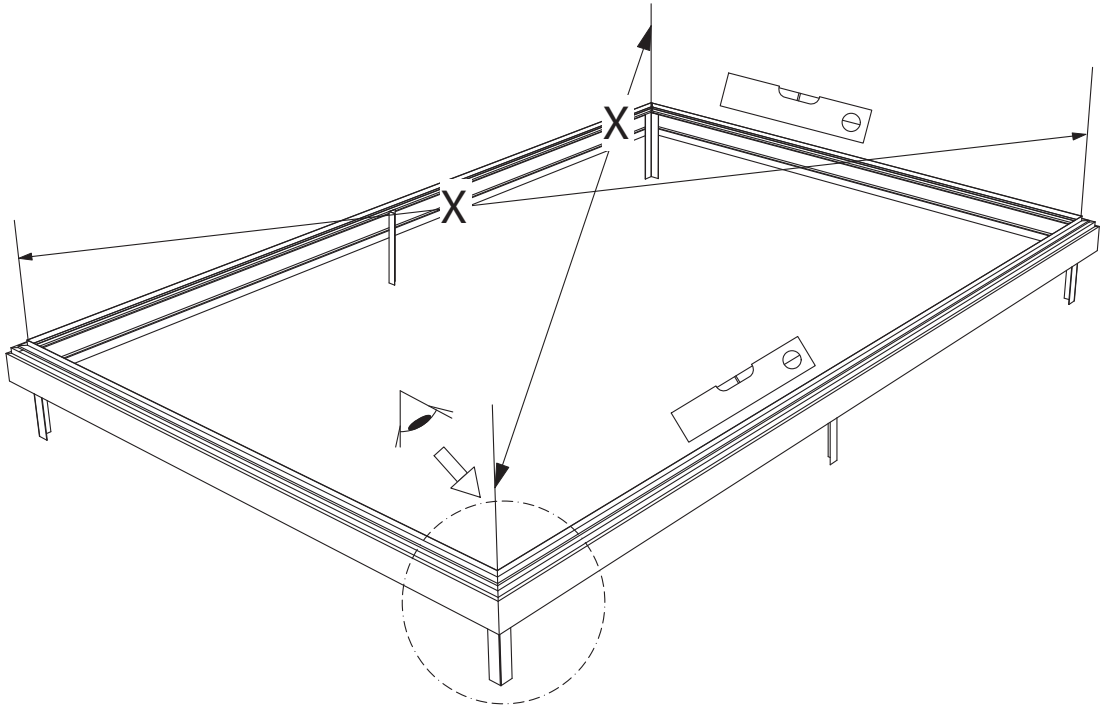
X
X

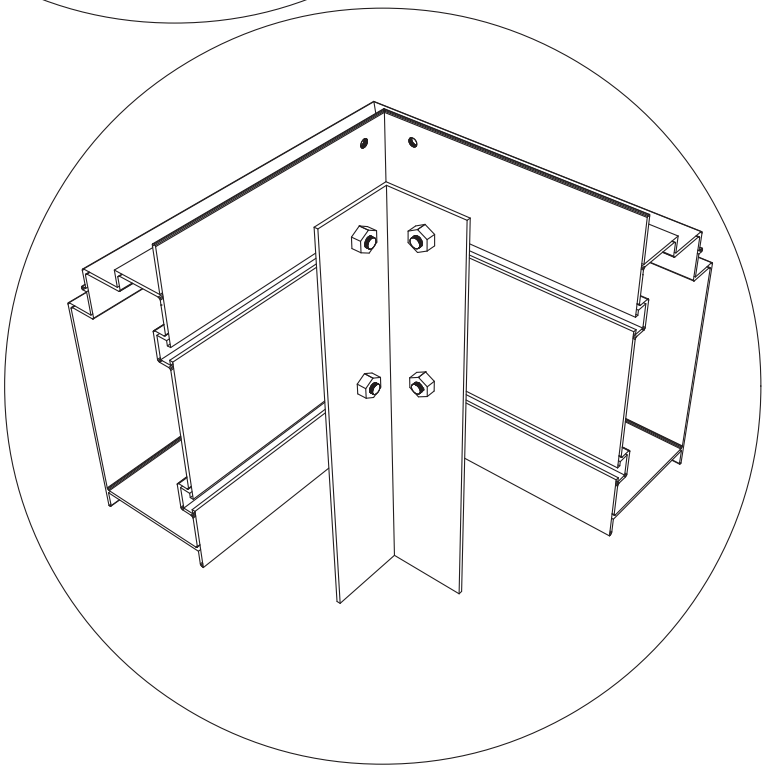

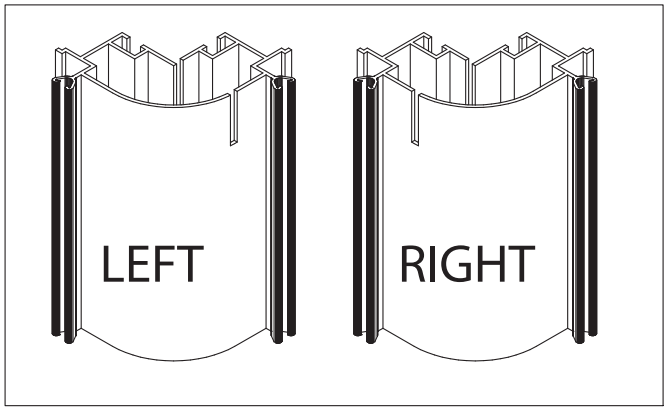
LEFT
RIGHT

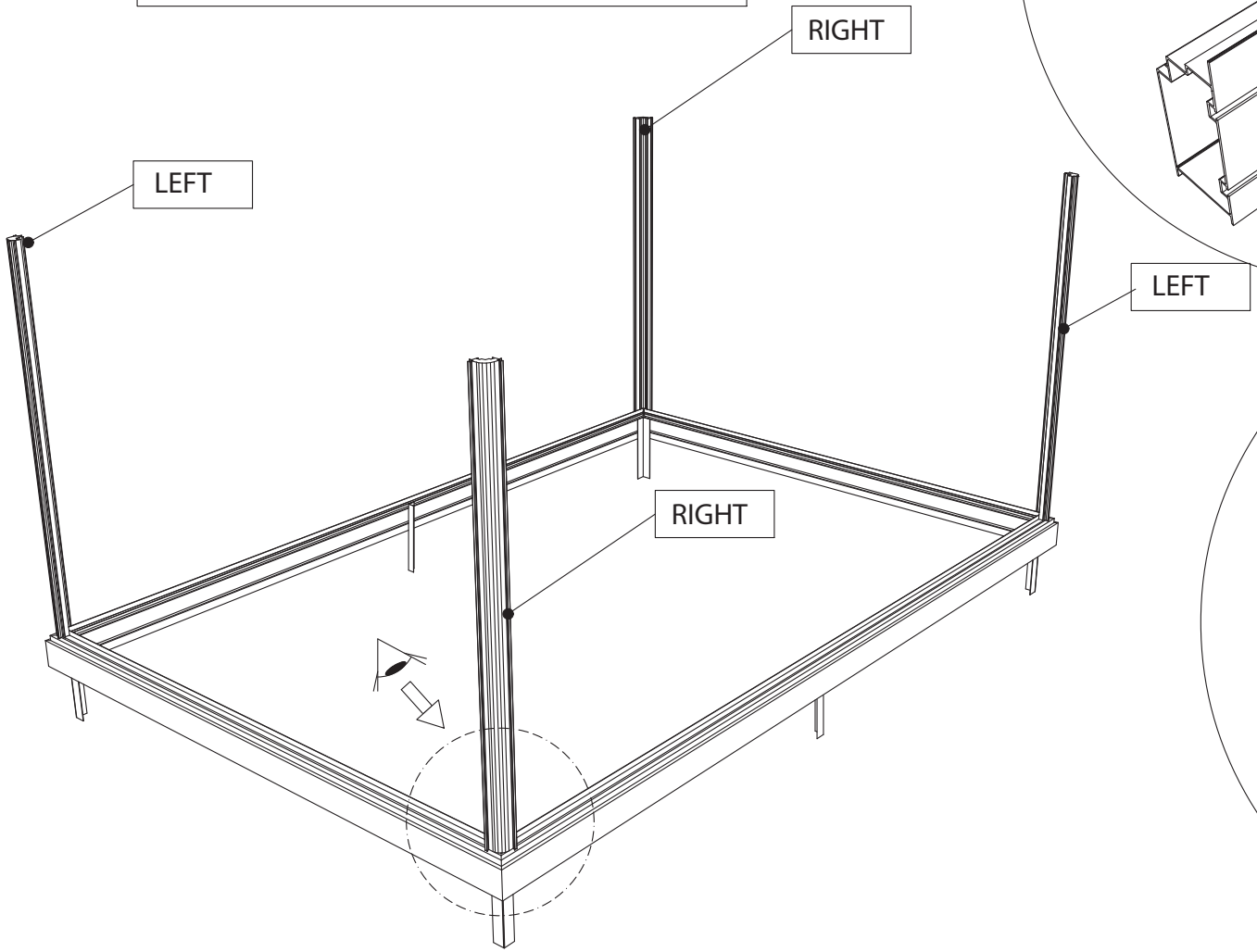
RIGHT
LEFT
LEFT
RIGHT

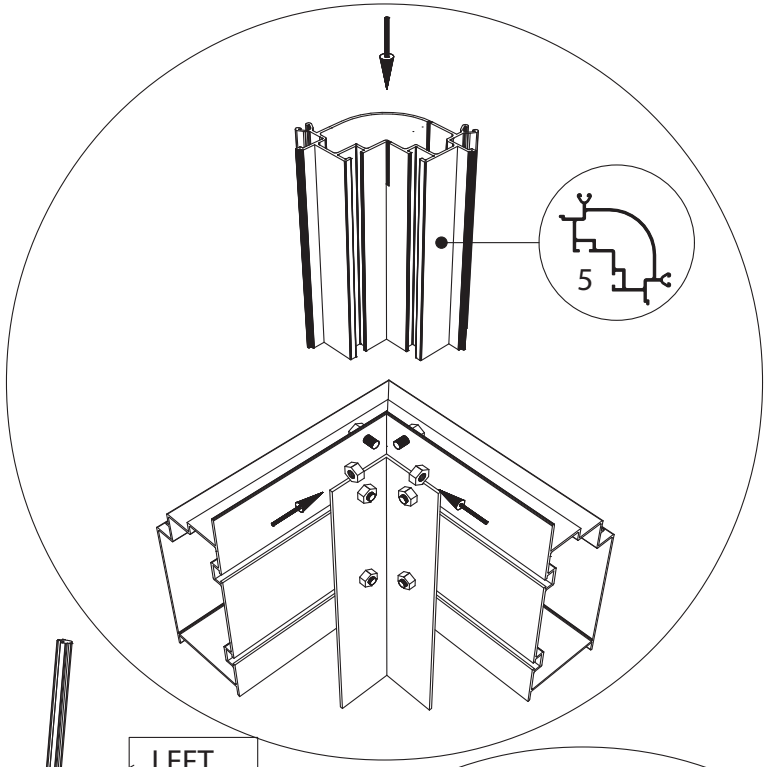
5

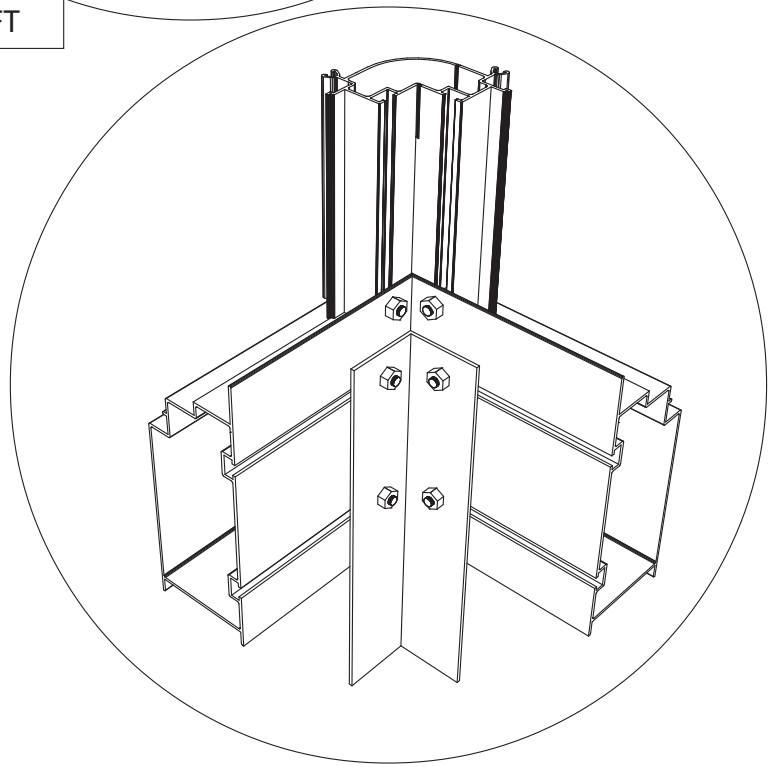

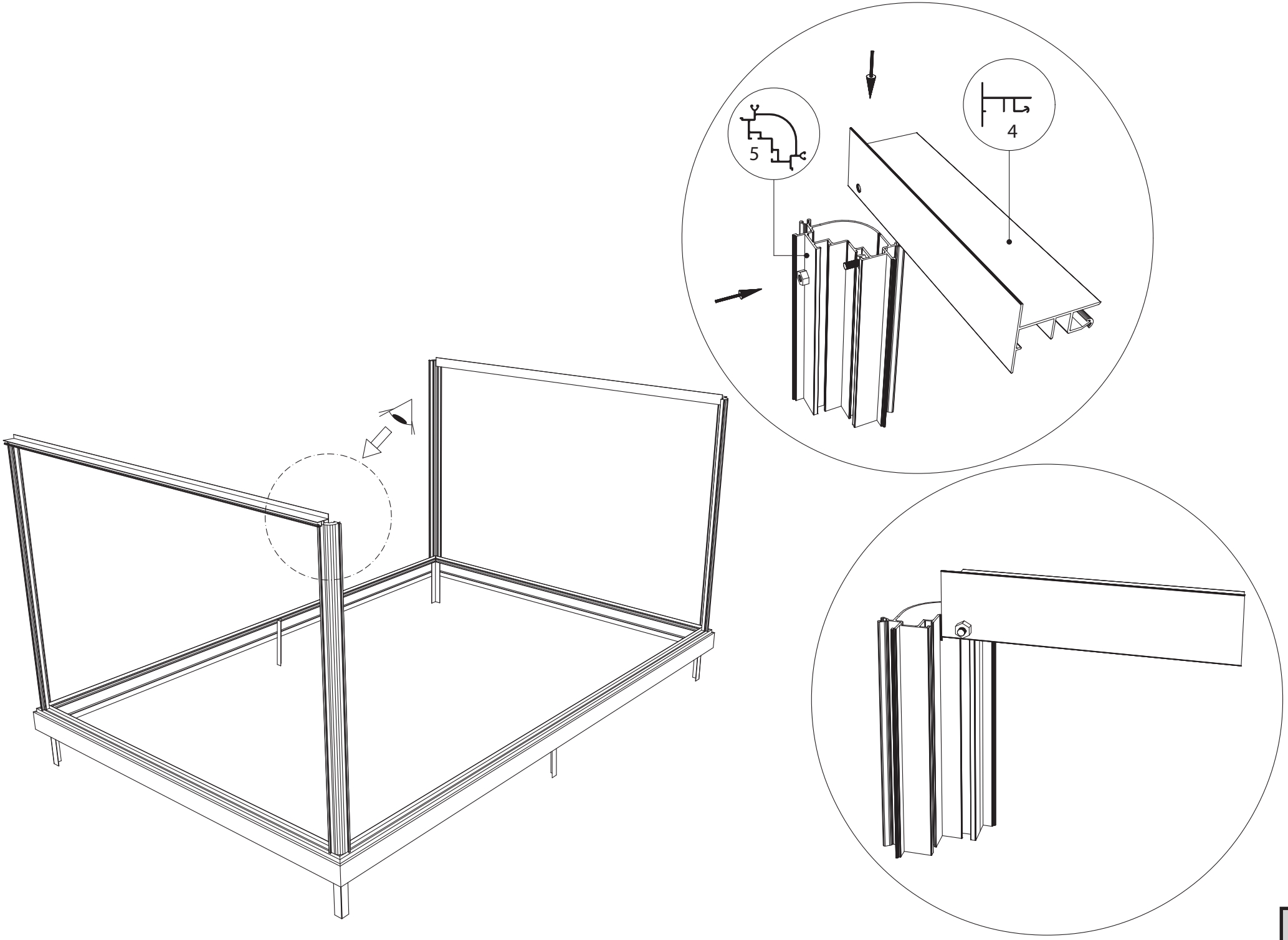
5
4

EURO-MAXI ≥ 6,04 + 6,77 +7,53 +8,30

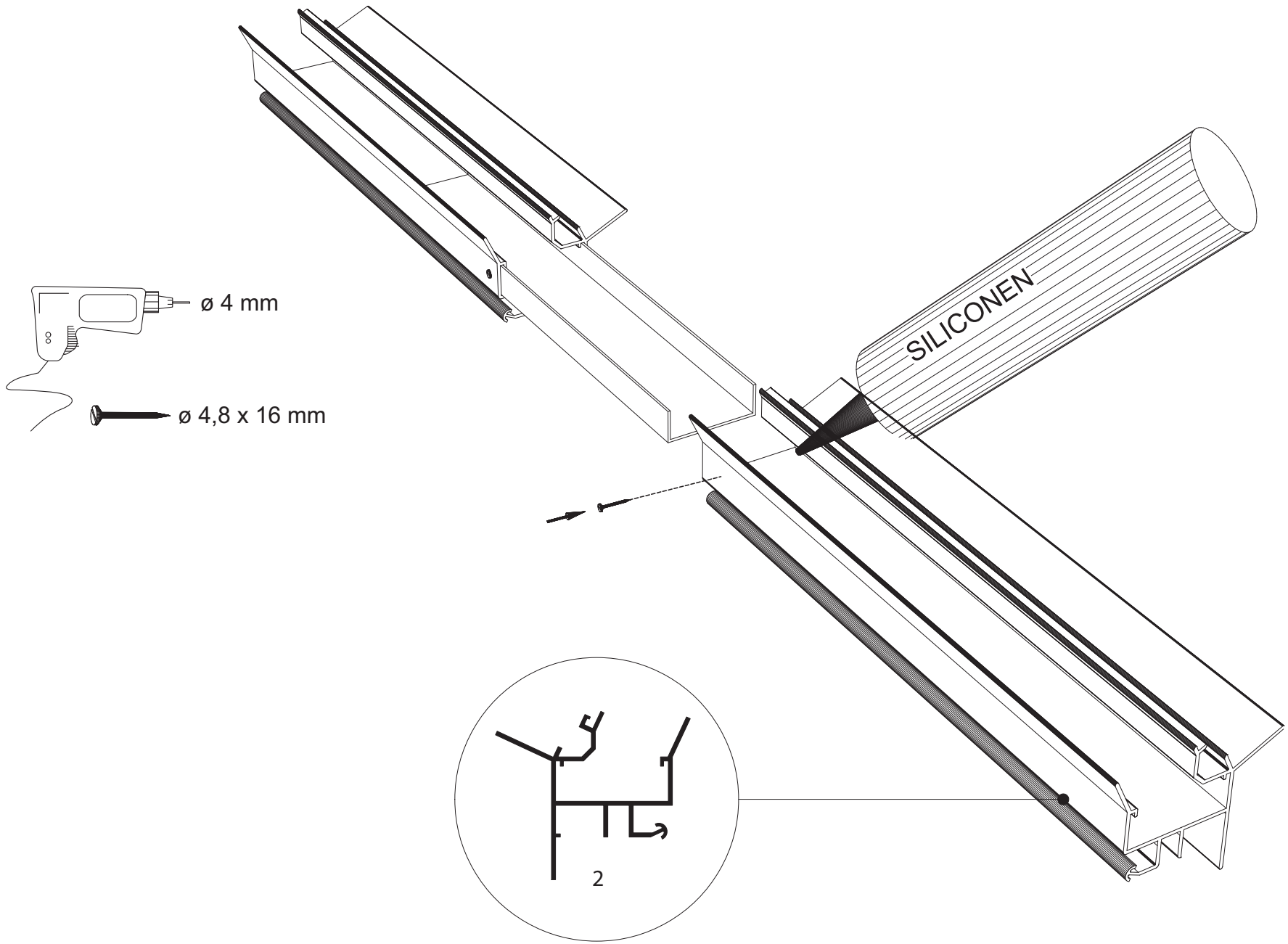

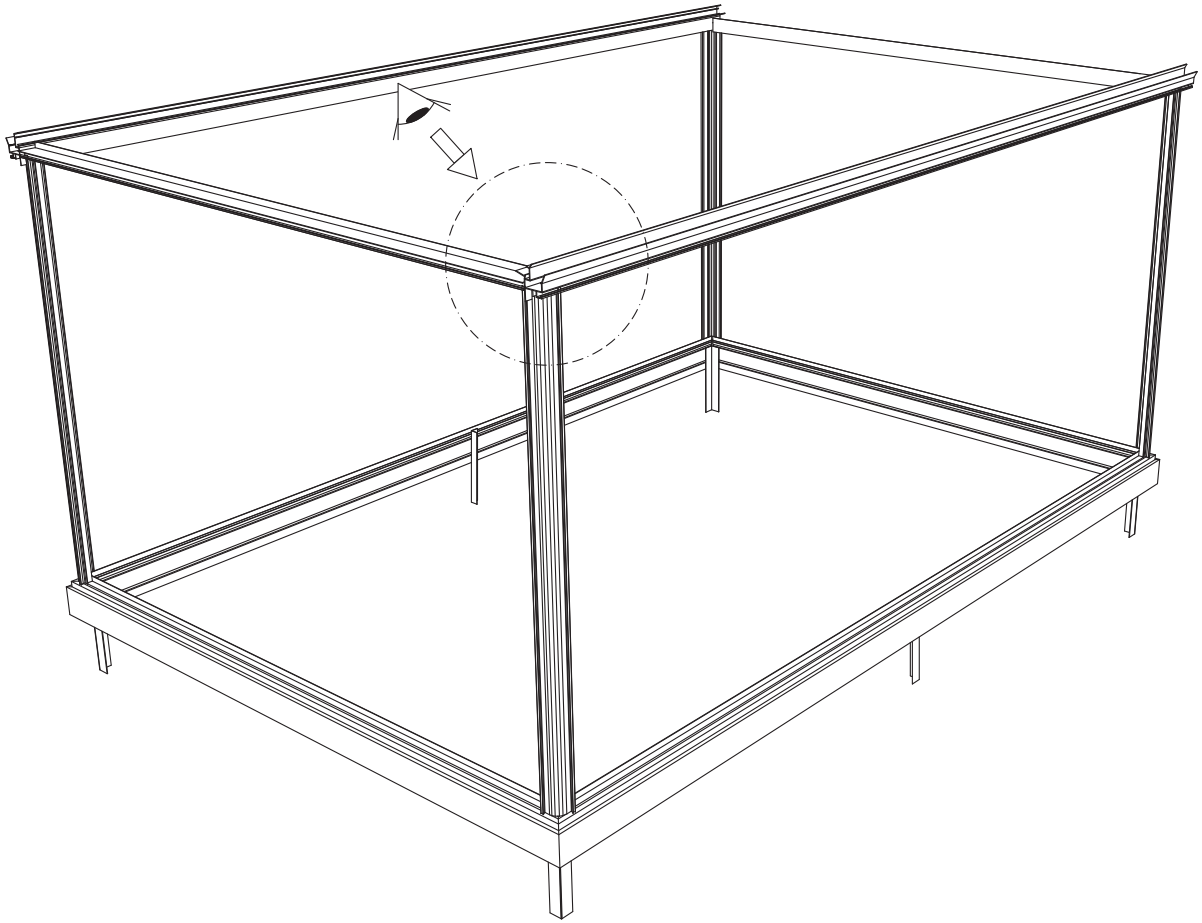

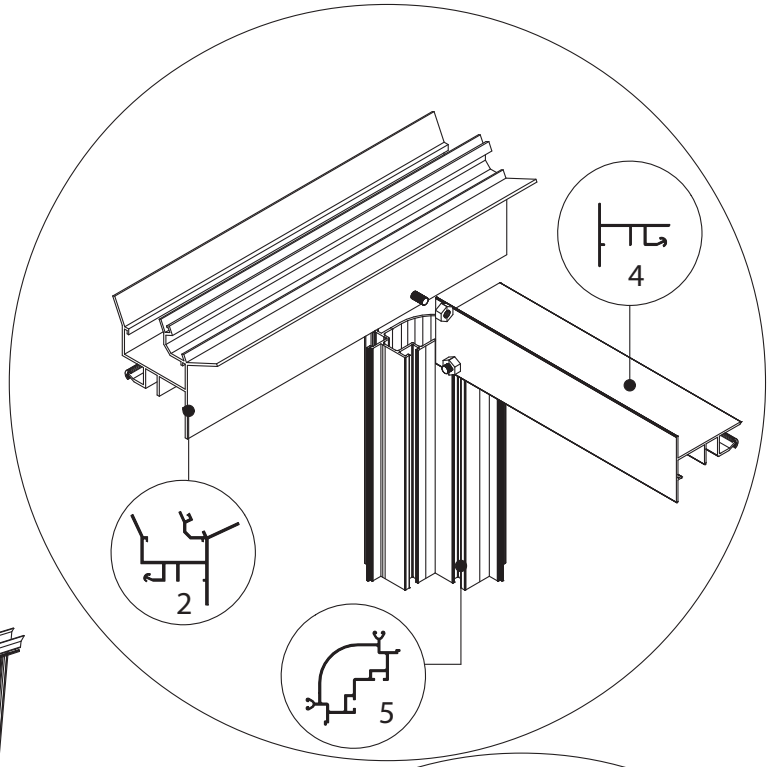
4
2
5

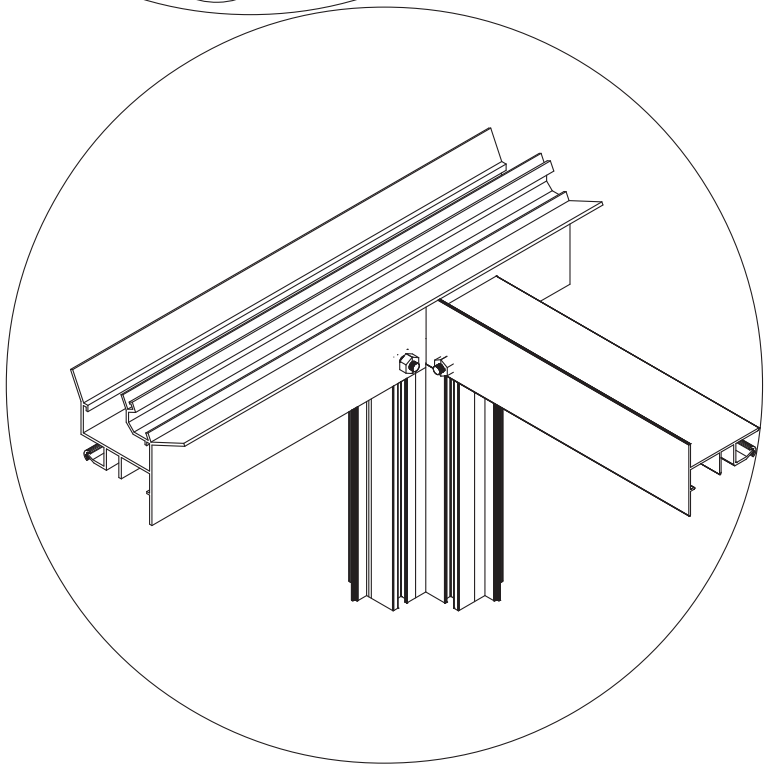

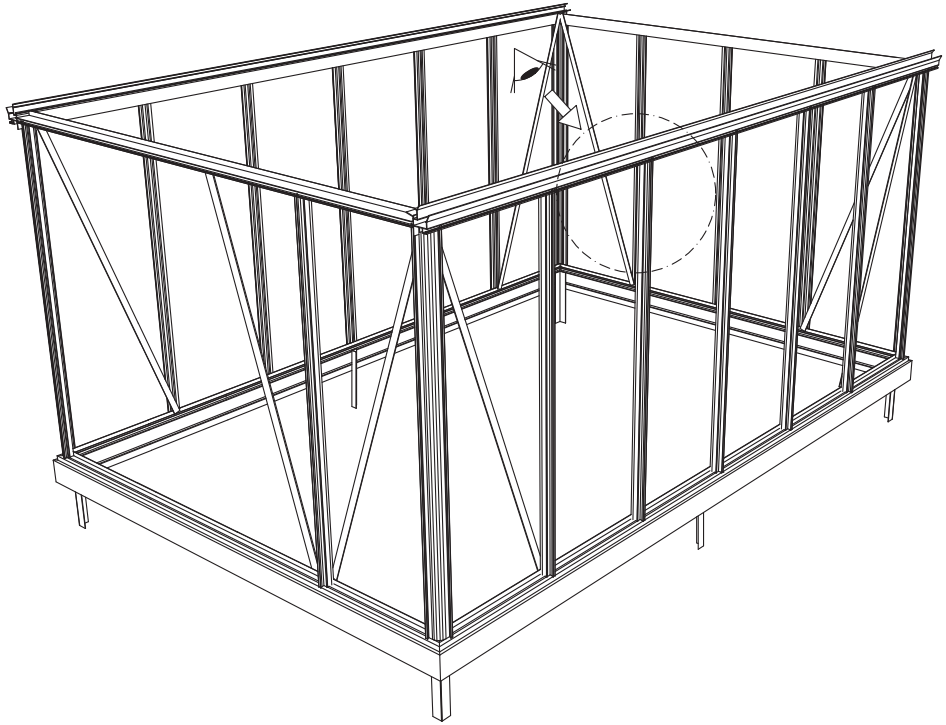

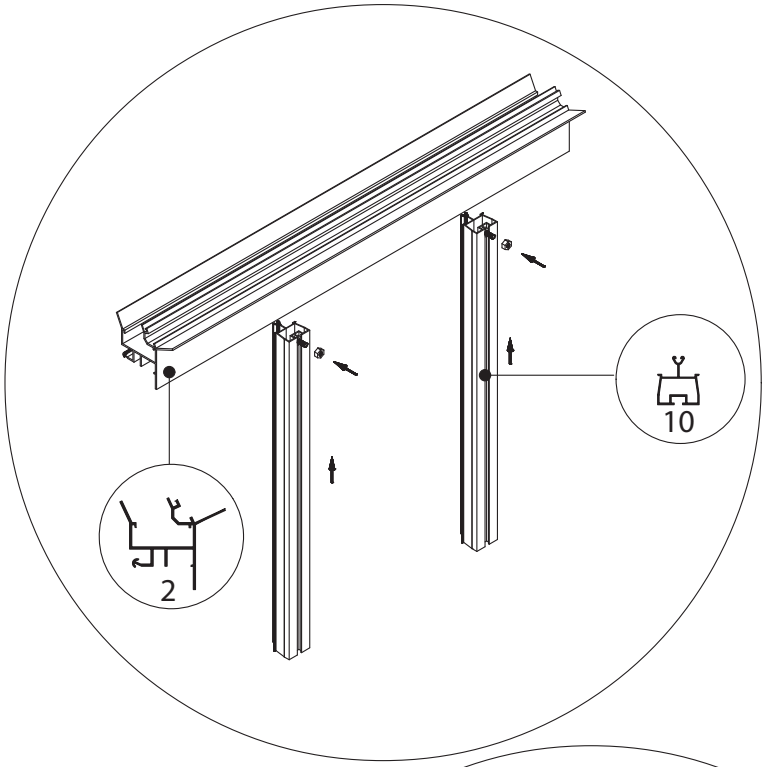
10
2

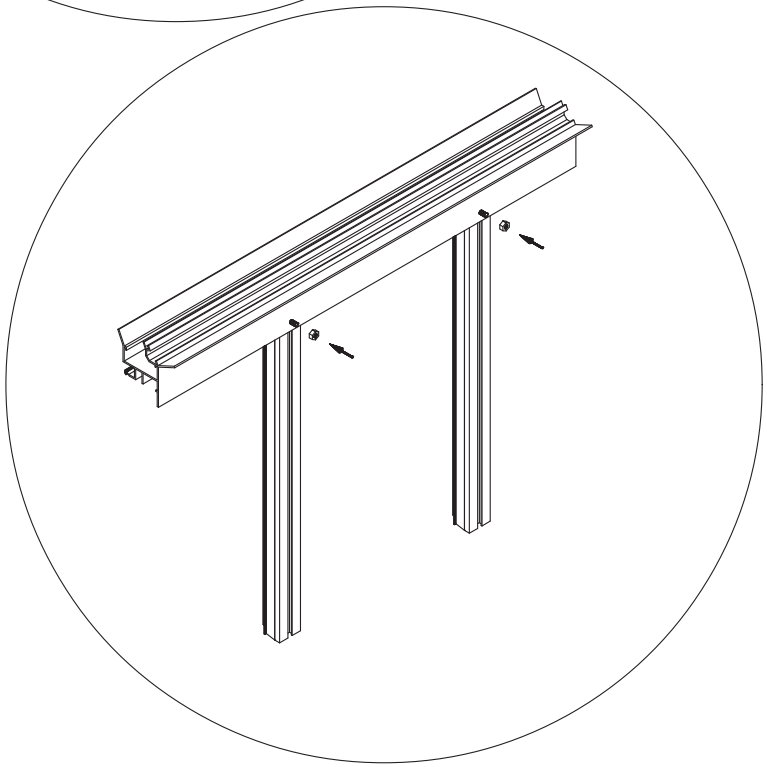

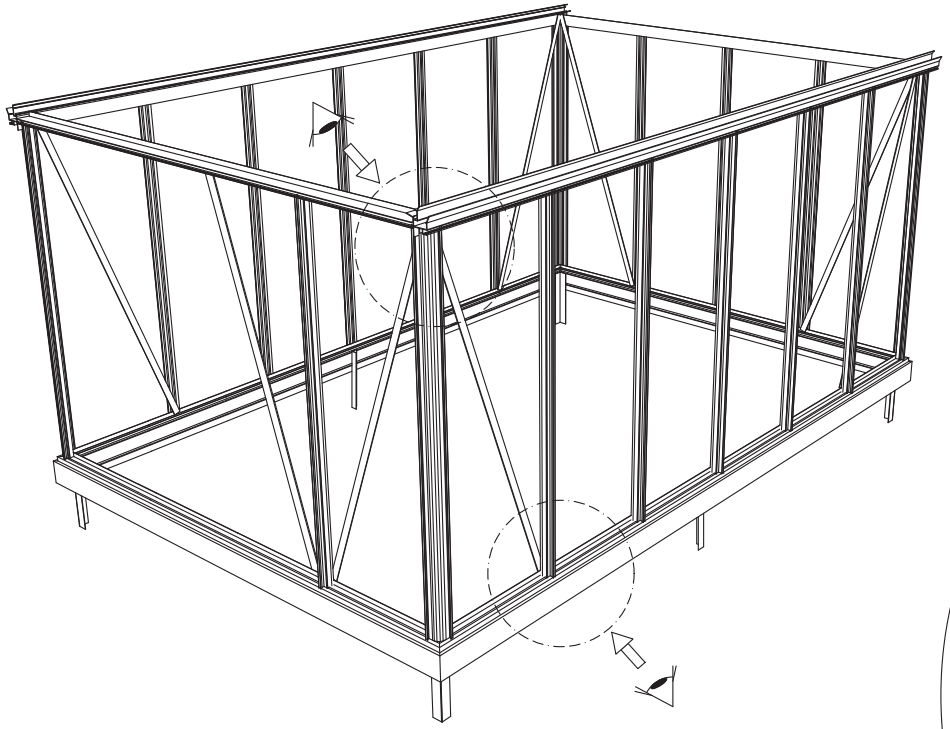

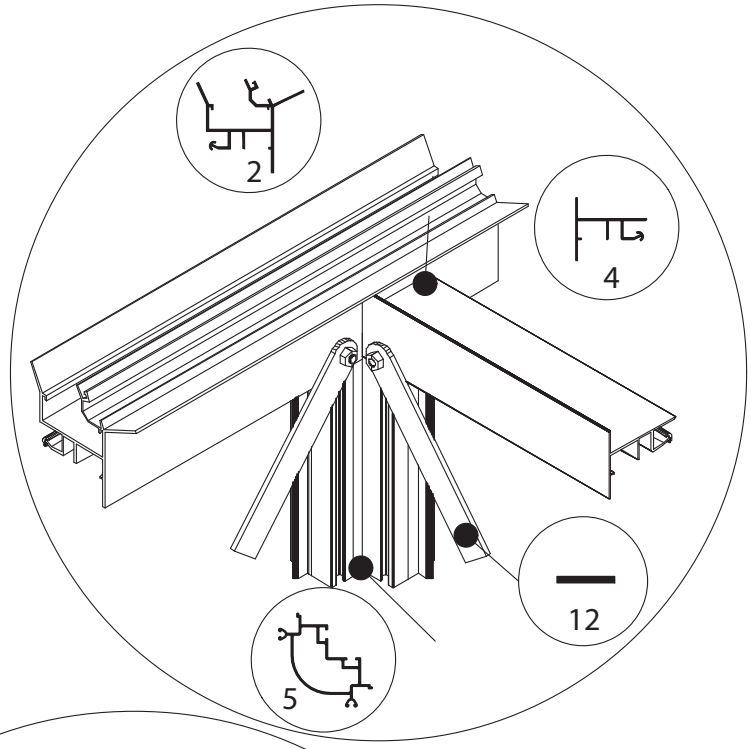
2
4
12
5

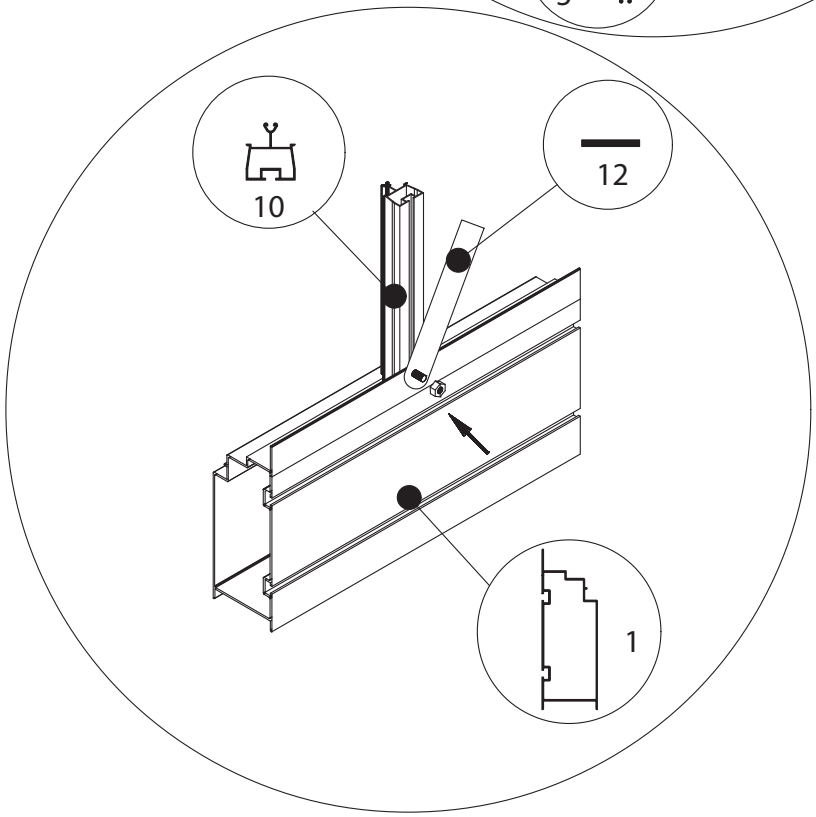
10
12
1

Position of the door profiles
Positie van de deurprofielen
Positions des profiles de la porte
Position von der Tÿrpfosten

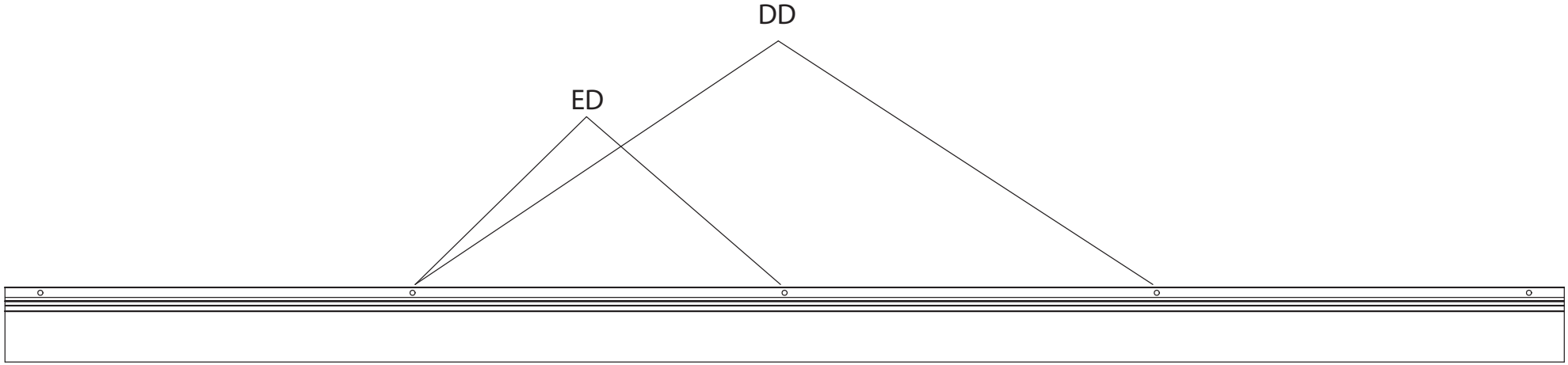

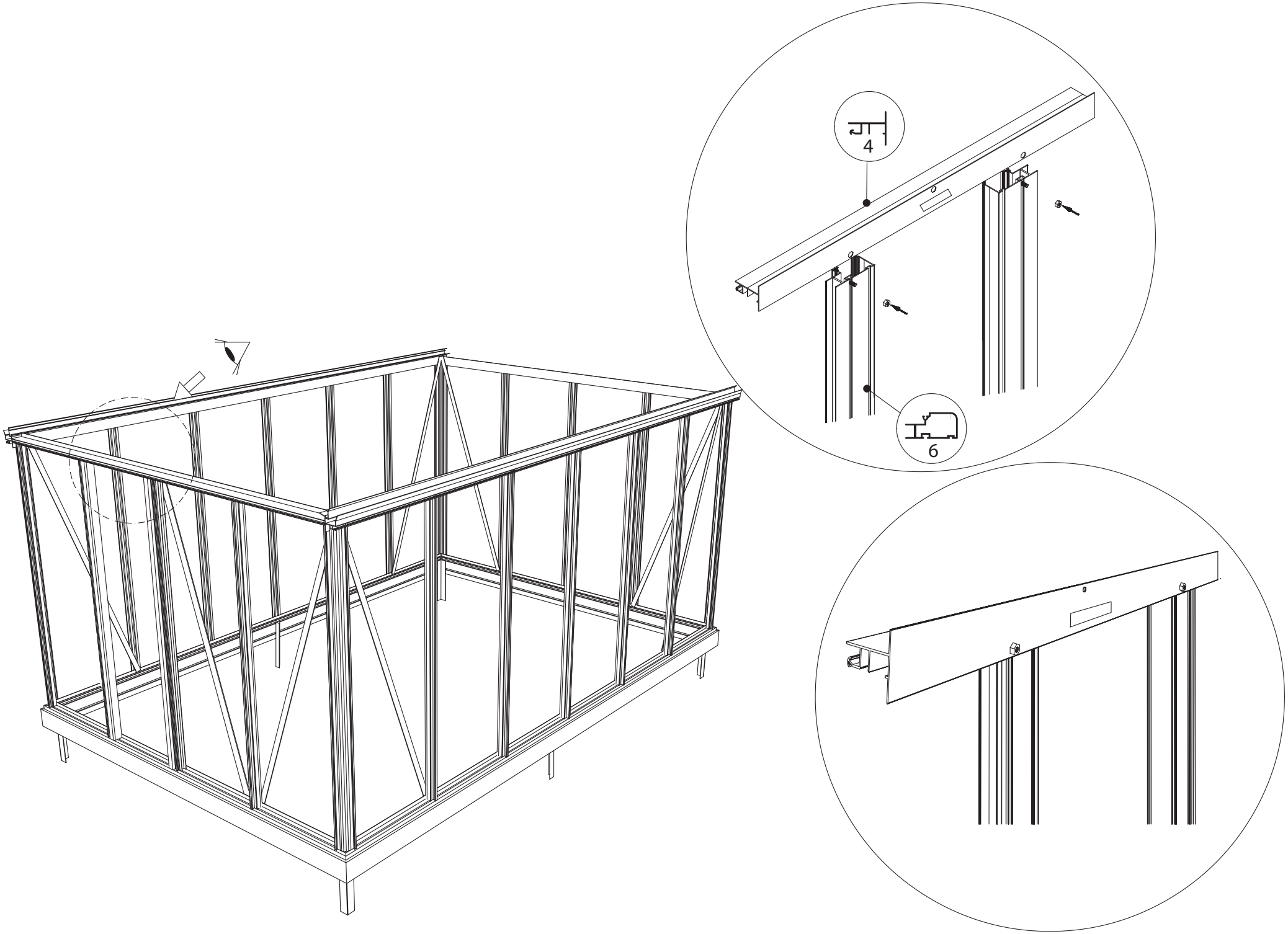
4
6

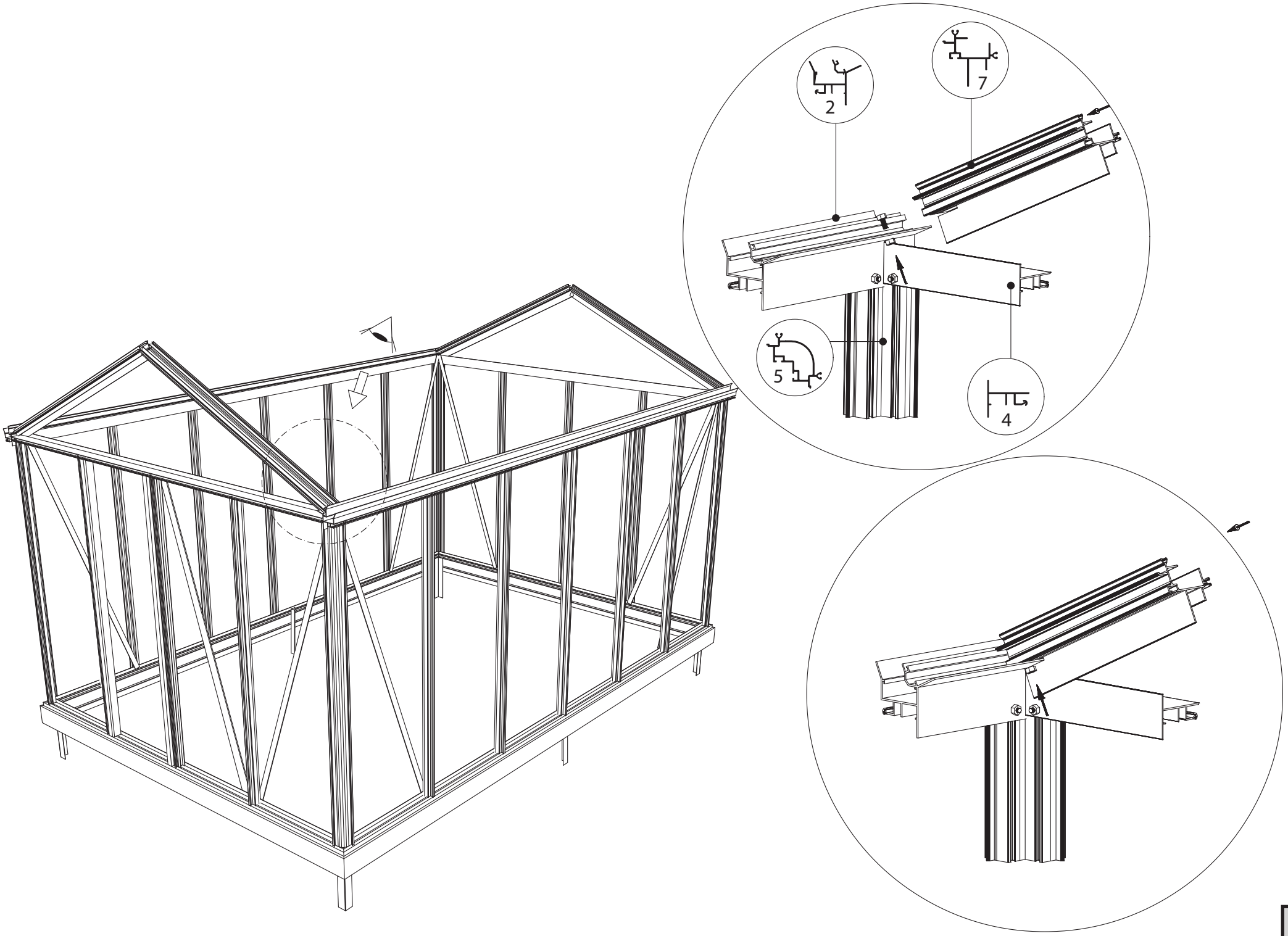
2
7
5
4

EURO-MAXI ≥ 6,04 + 6,77 +7,53 +8,30

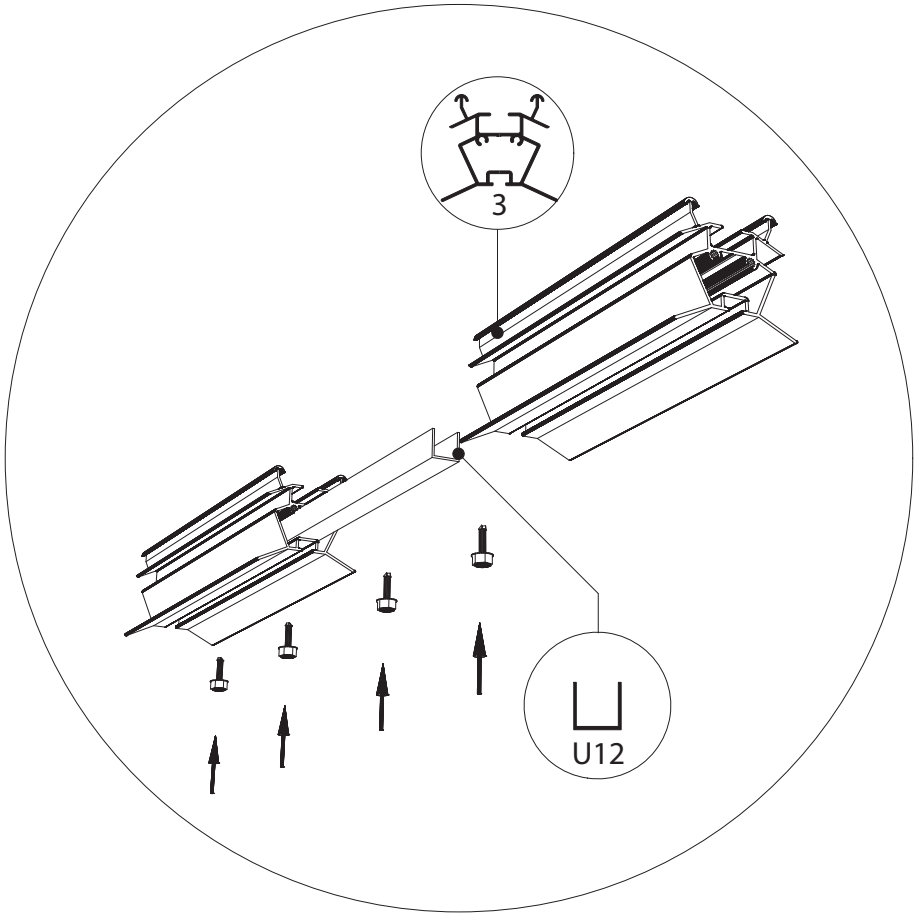

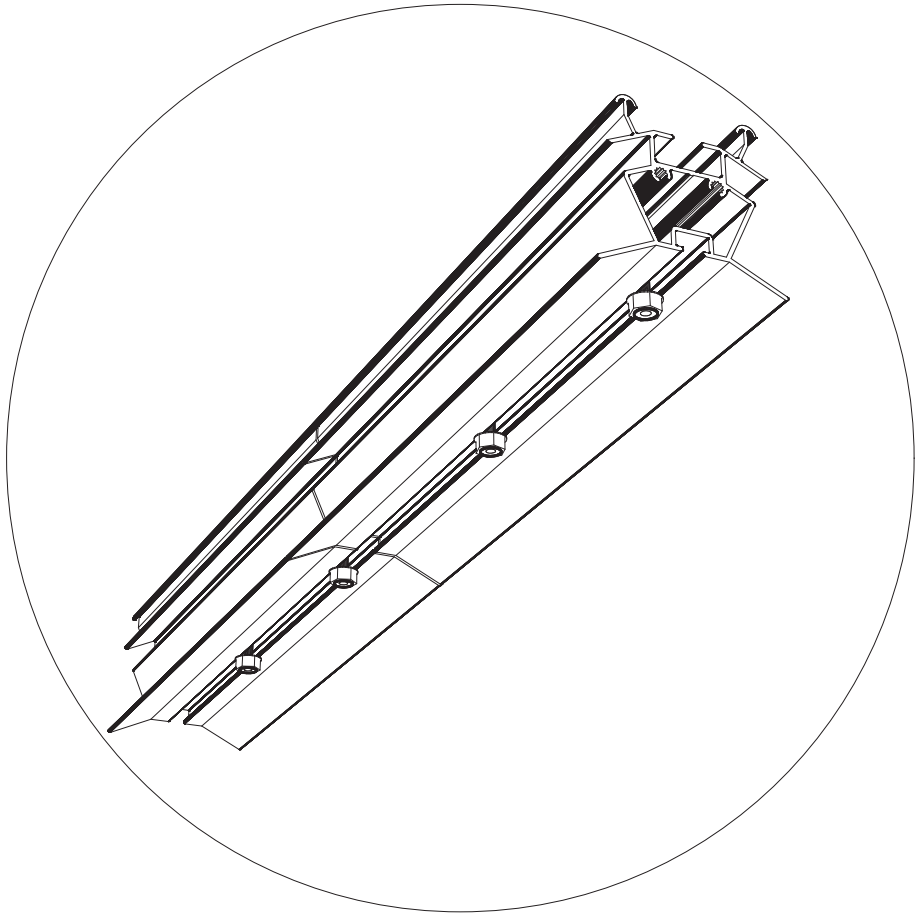

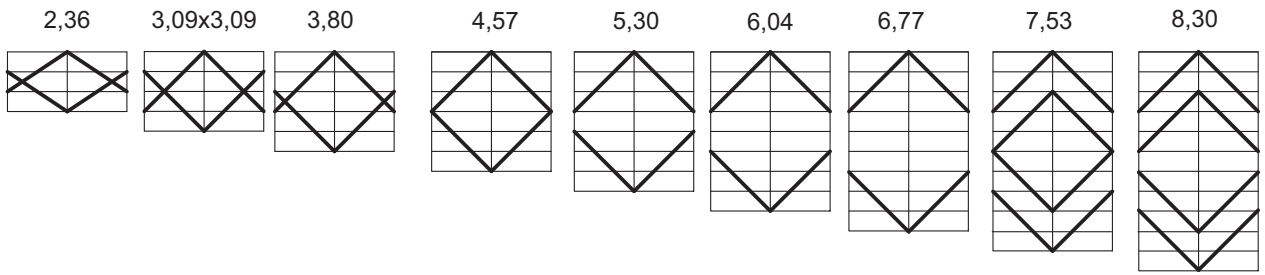
2,36
3,09x3,09
3,80
4,57
5,30
6,04
6,77
7,53
8,30

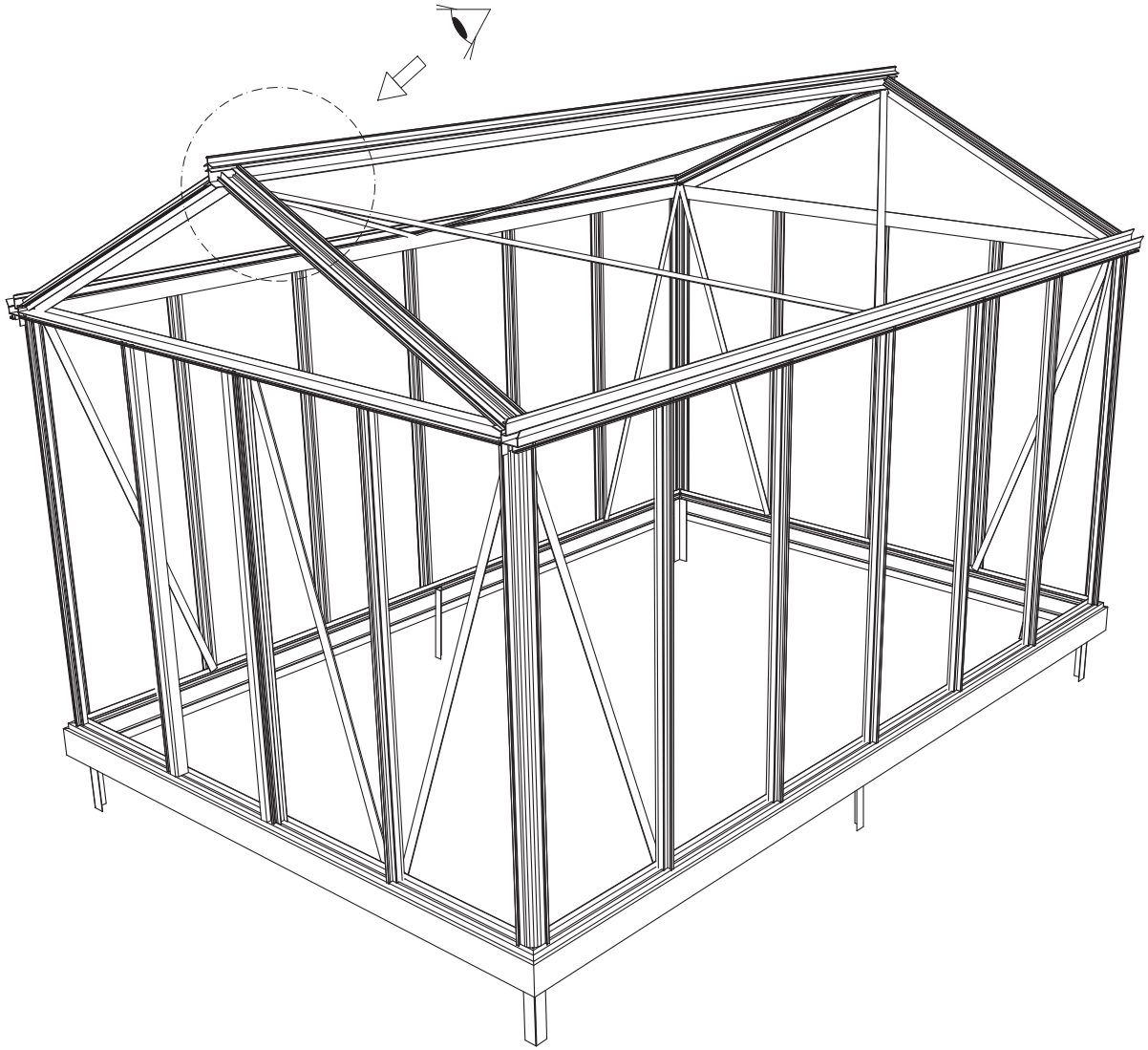

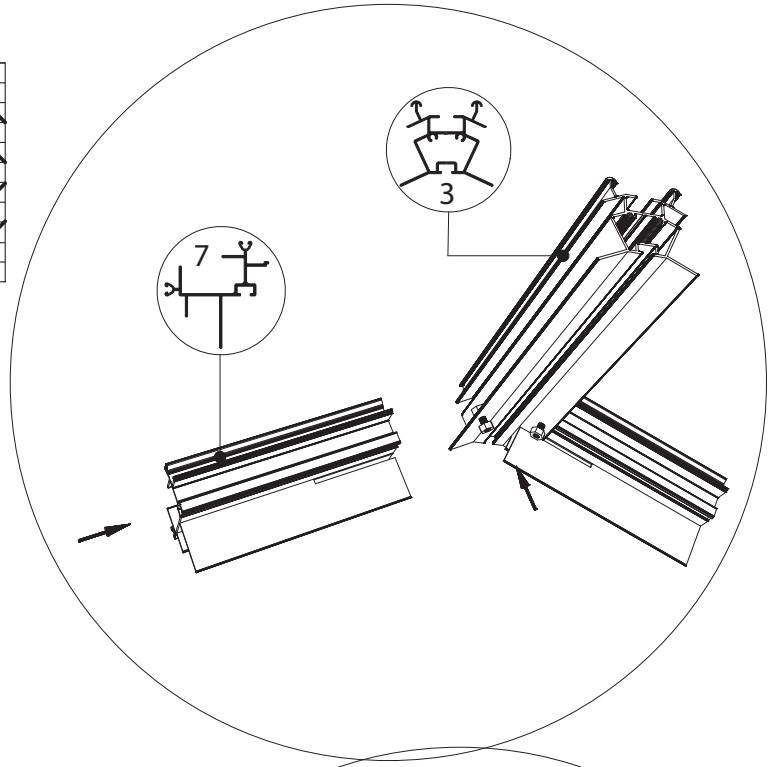
3
7

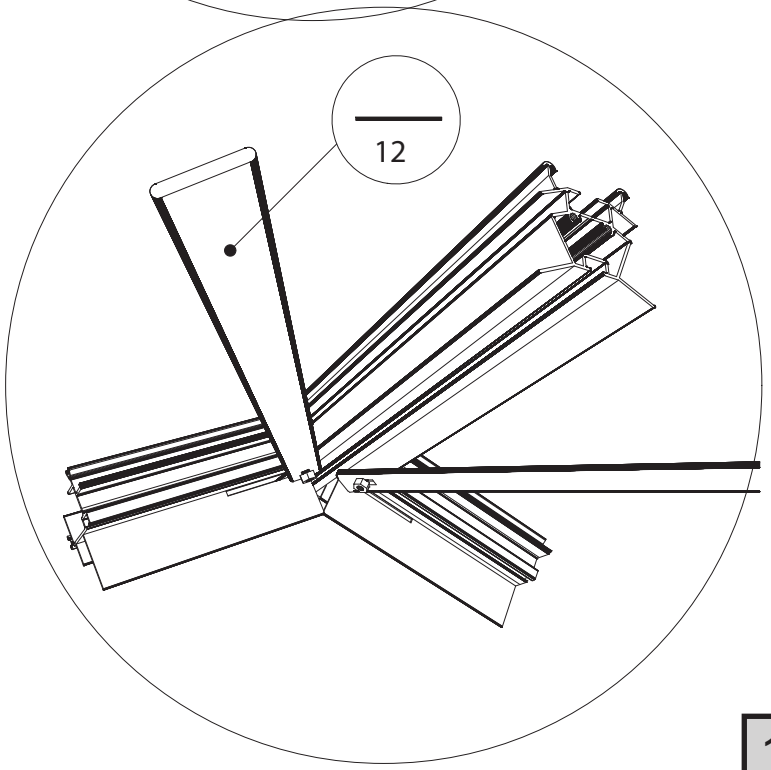
12

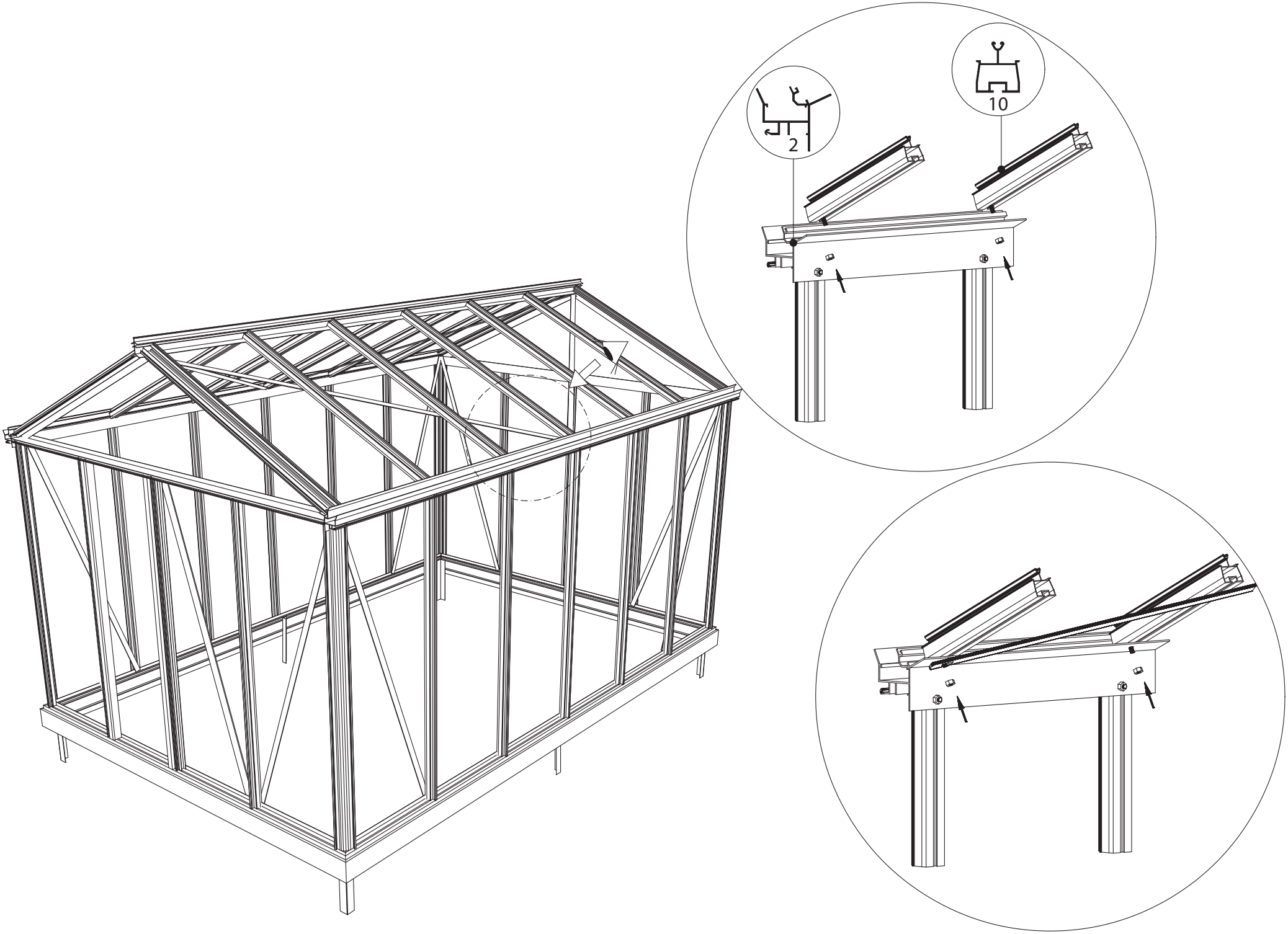
2
10

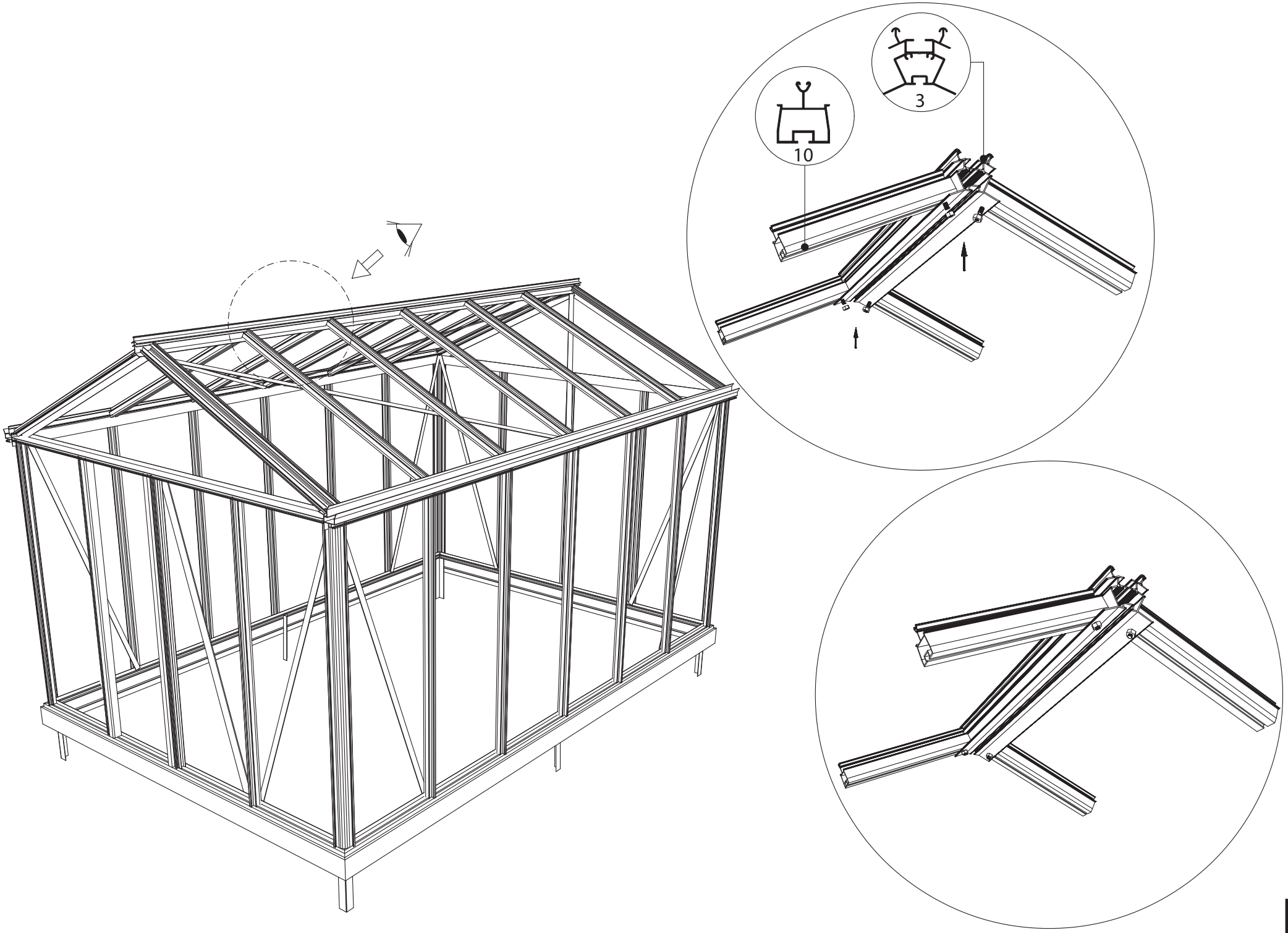
10
3

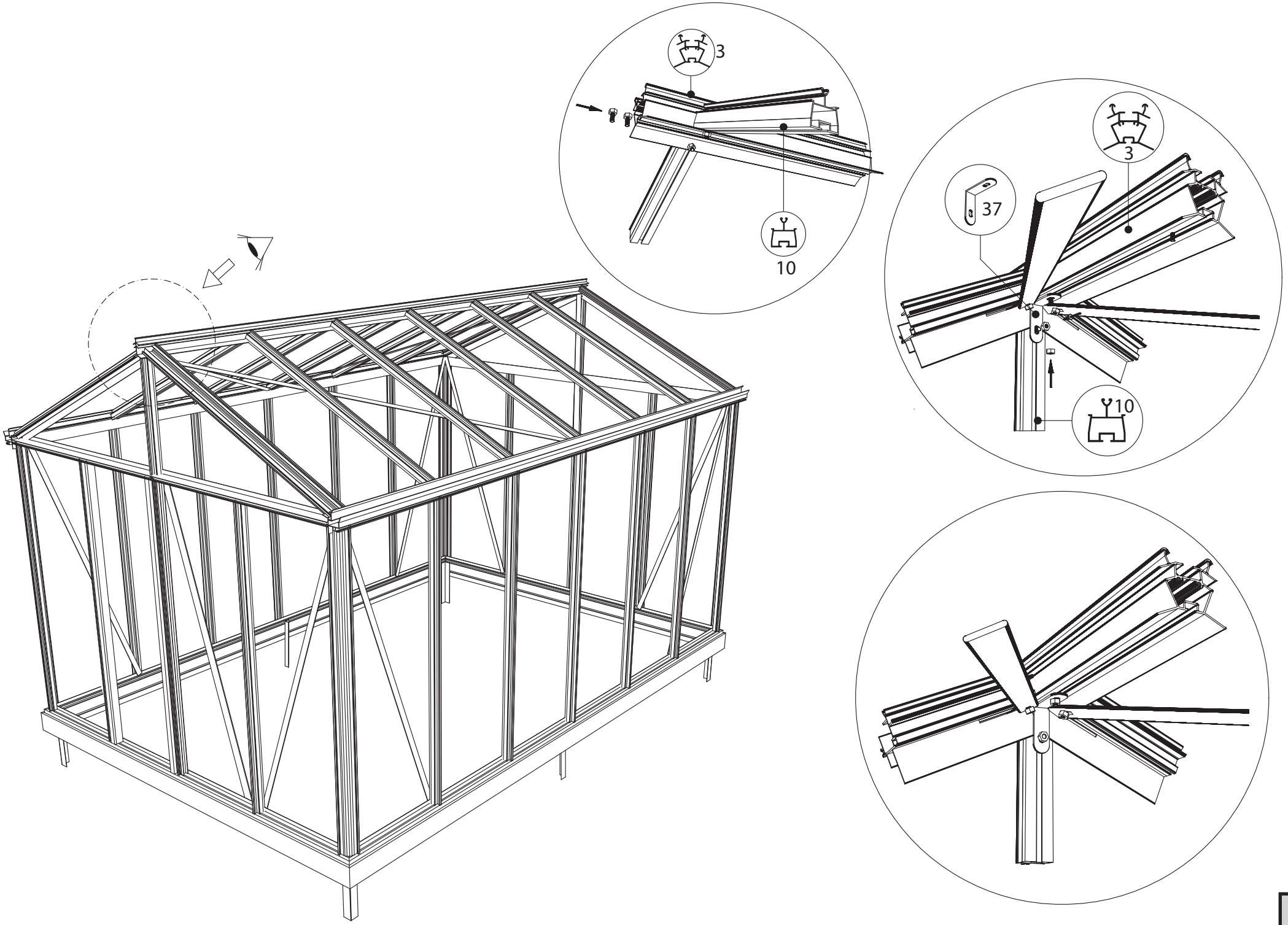
3
10
3
37
10

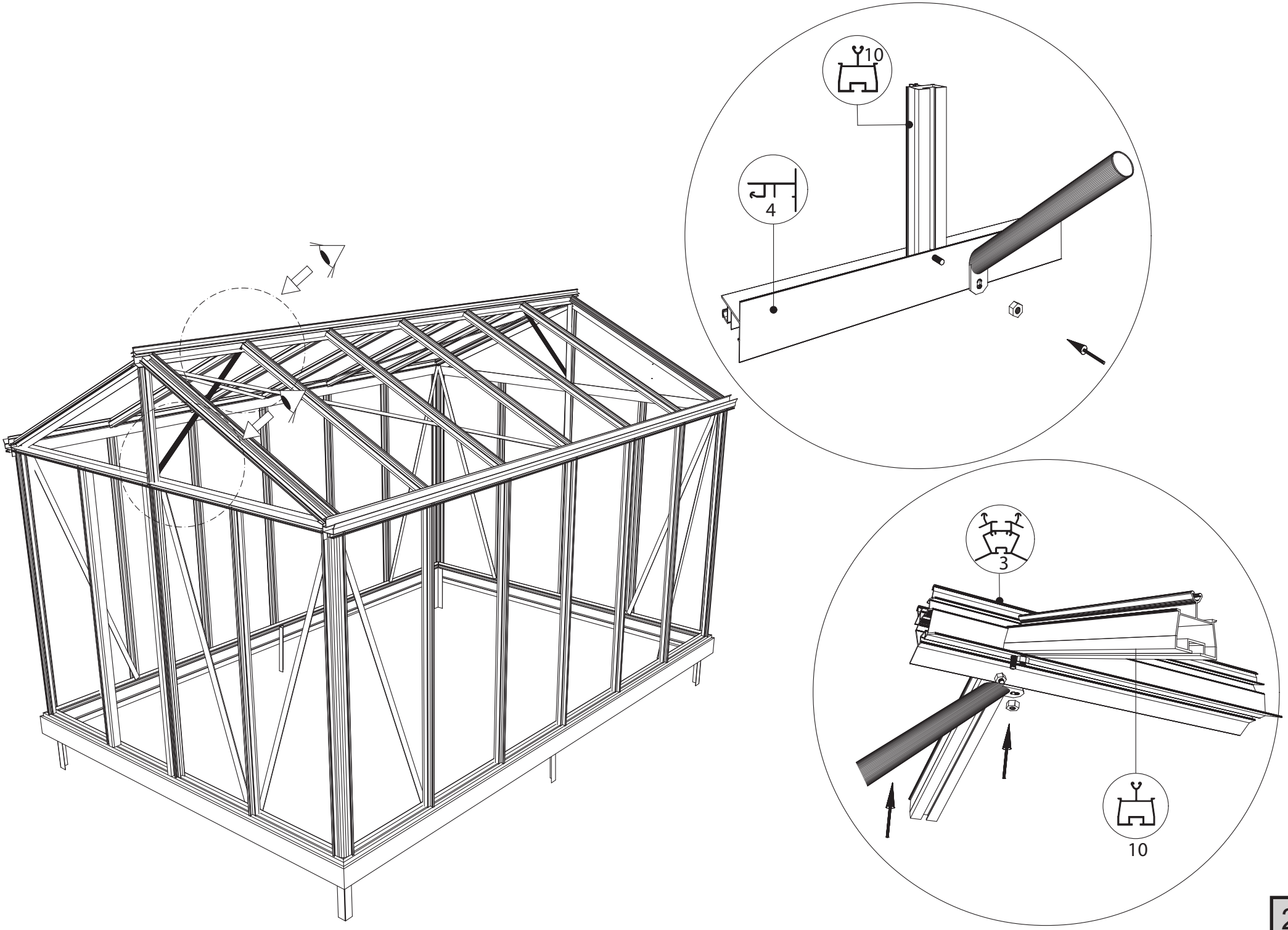
10
4
3
10

EURO-MAXI ≥ 6,04

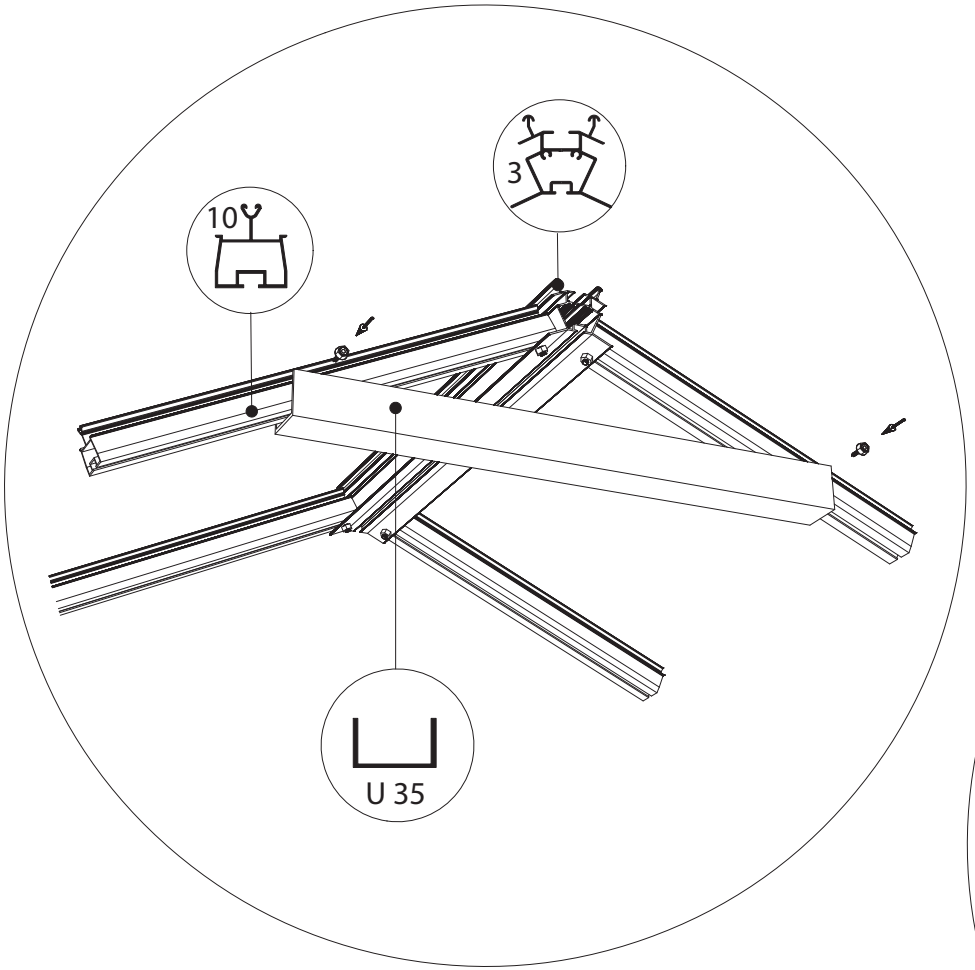

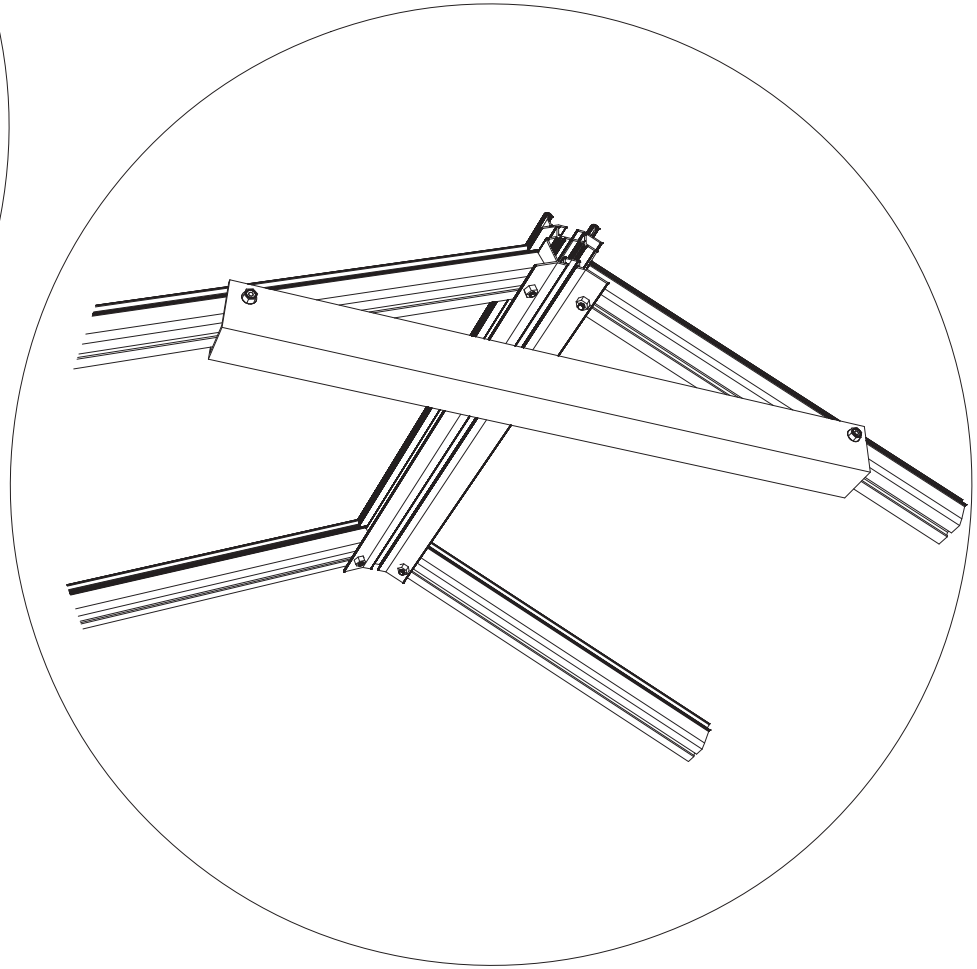

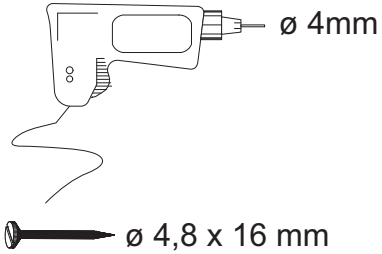

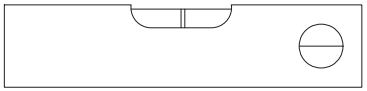

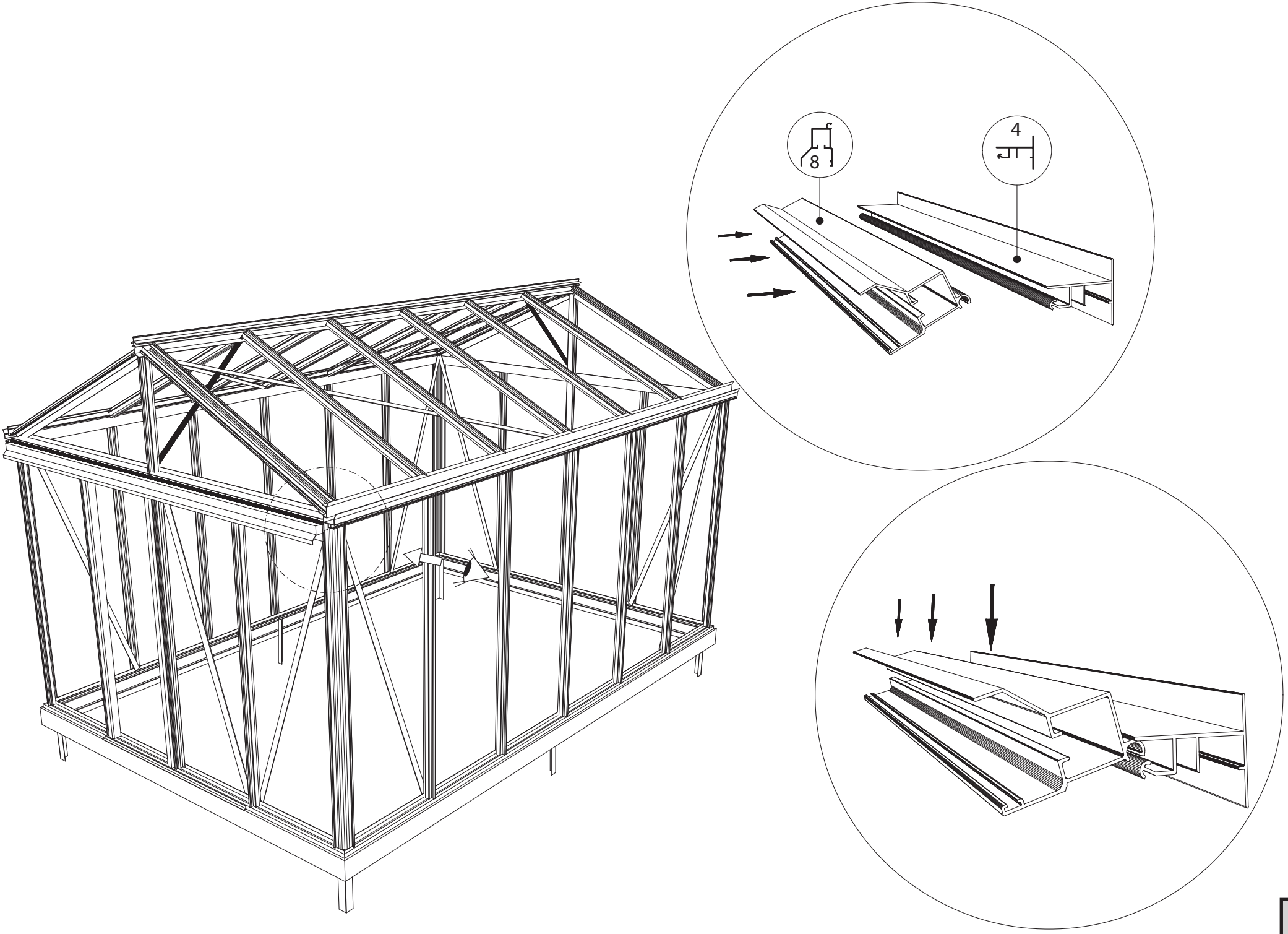
8
4

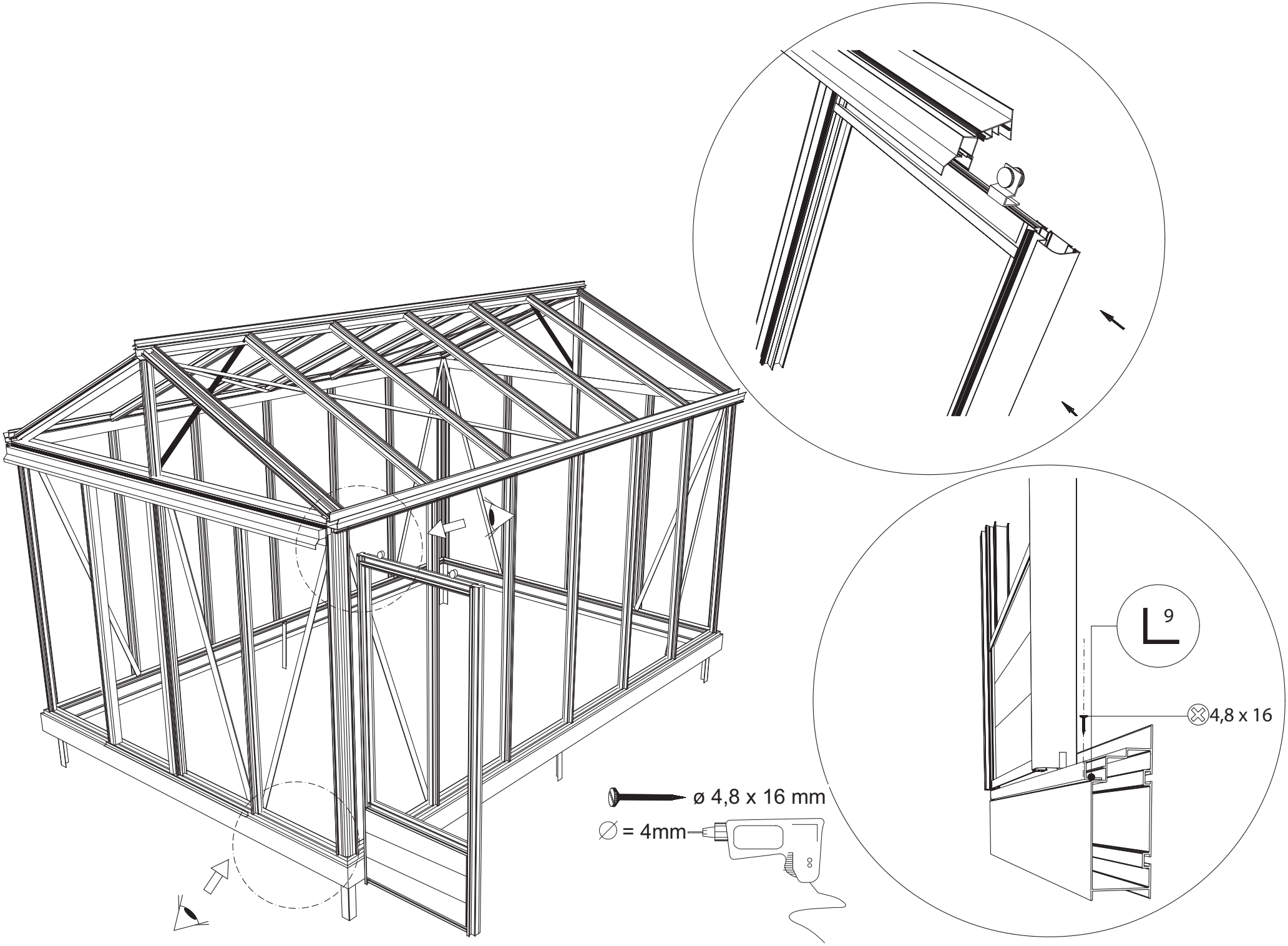
ø 4,8 x 16 mm
∅ = 4mm
9
4,8 x 16

3,08 m

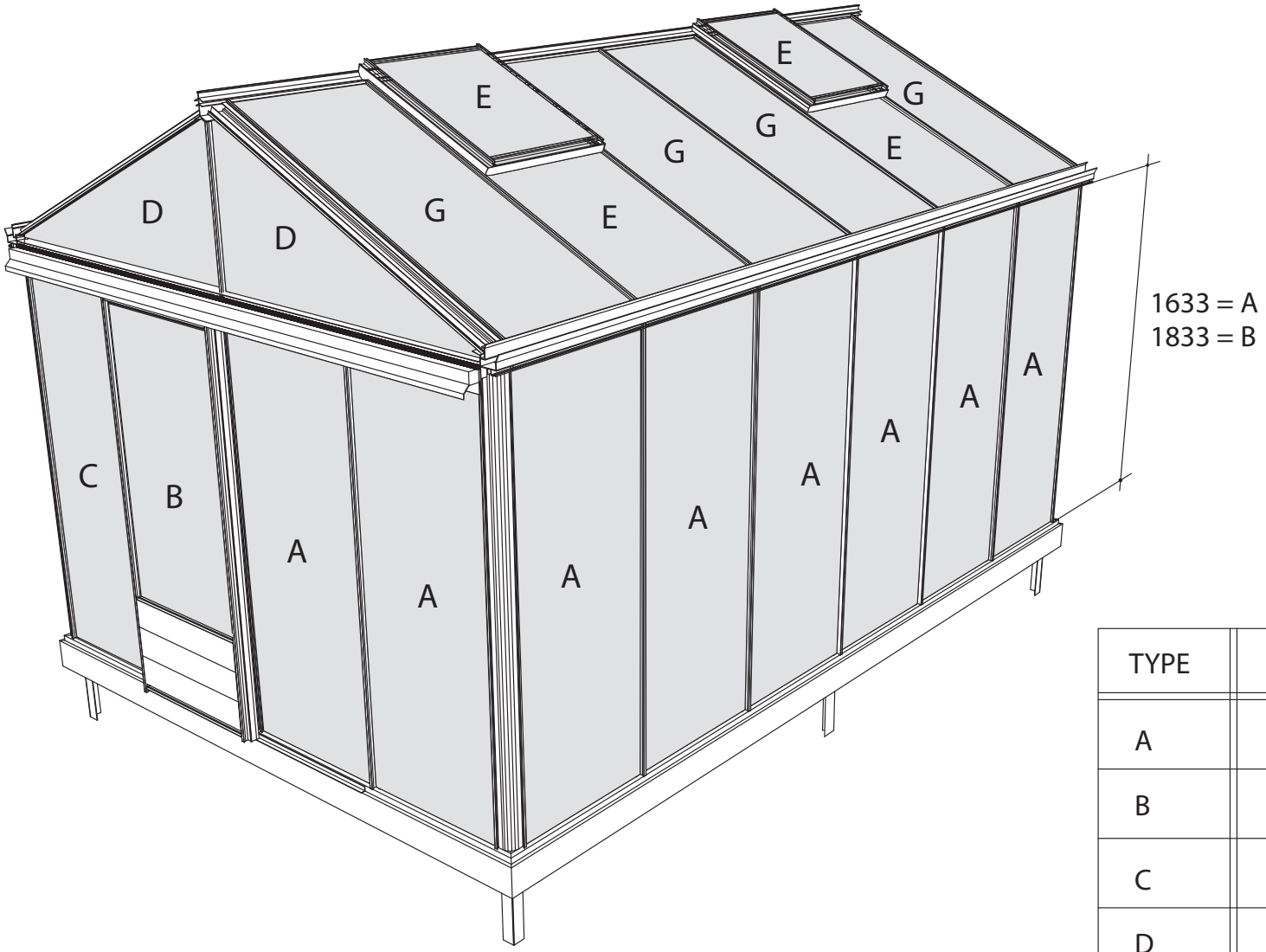

TYPE	1633	1833
A	1650 x 730	1850 x 730
B	1250 x 730	1450 x 730
C	1650 x 573	1850 x 573
D	15 x 1485 x 705 x 11	
E	825 x 730	825 x 730
G	1650 x 730	1650 x 730

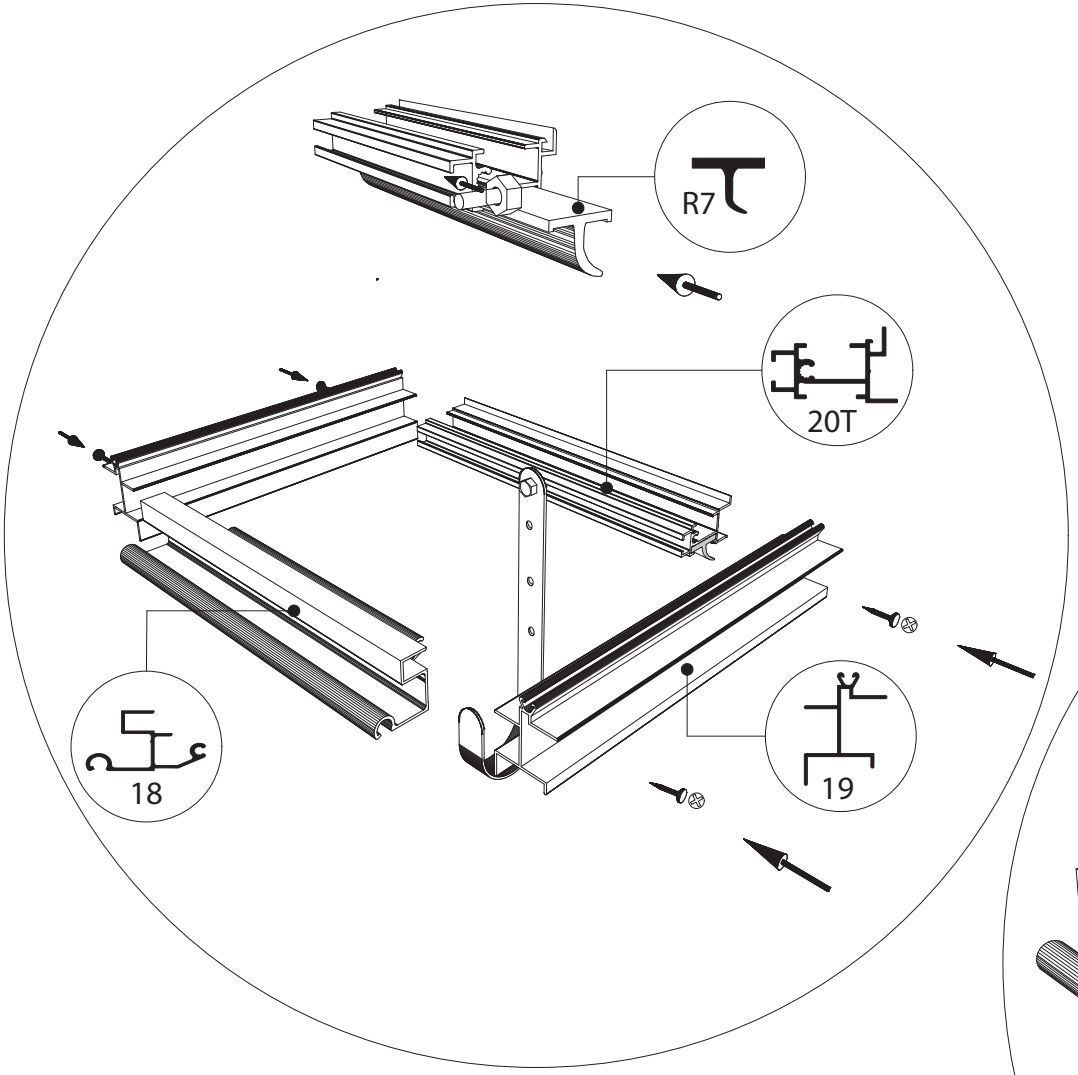
R7
20T
18
19

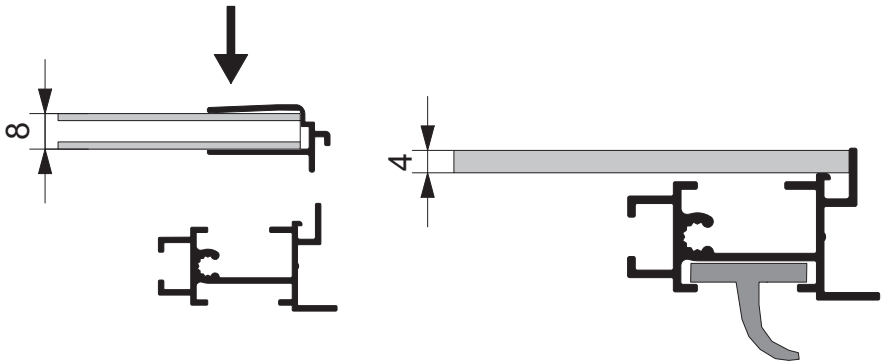
8
4

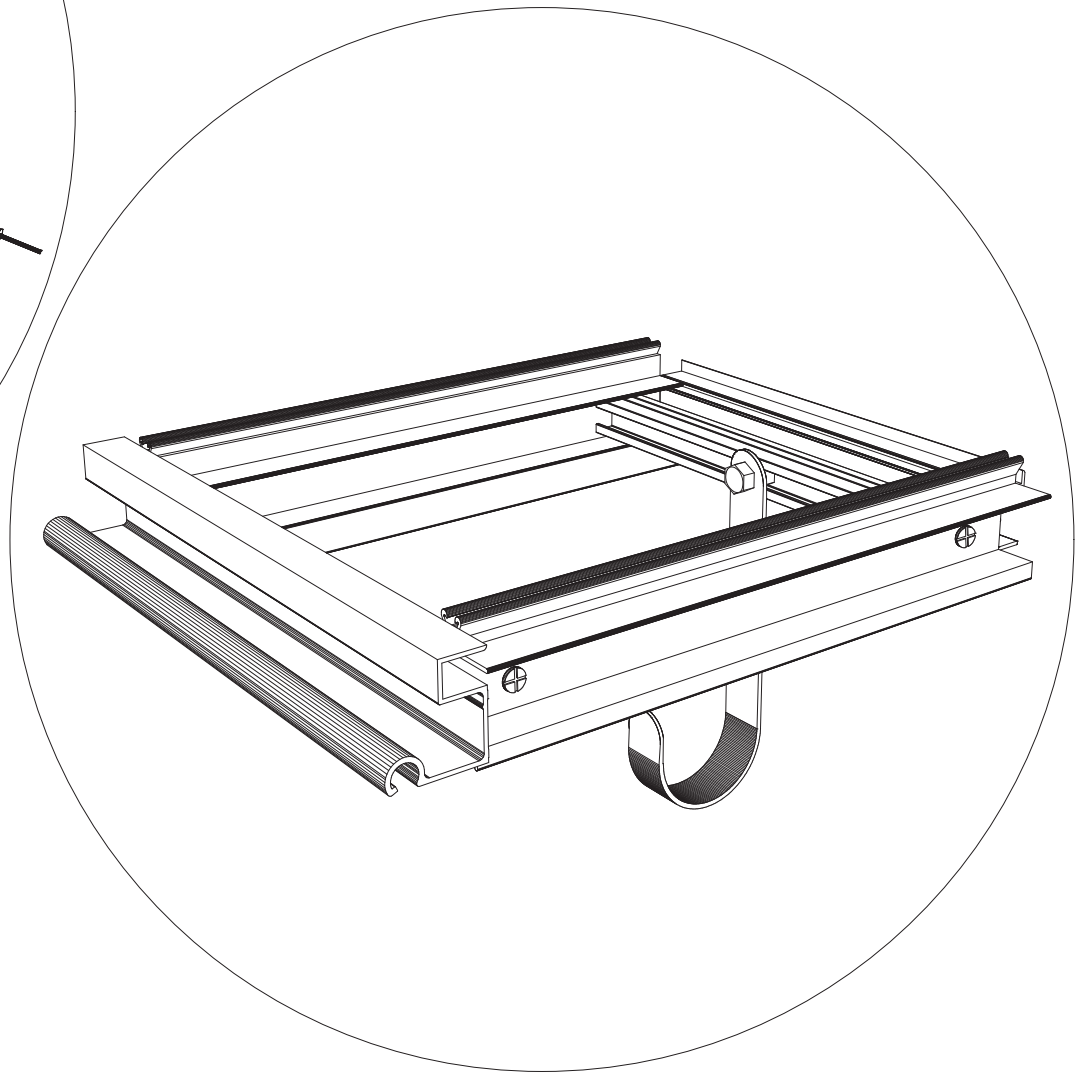

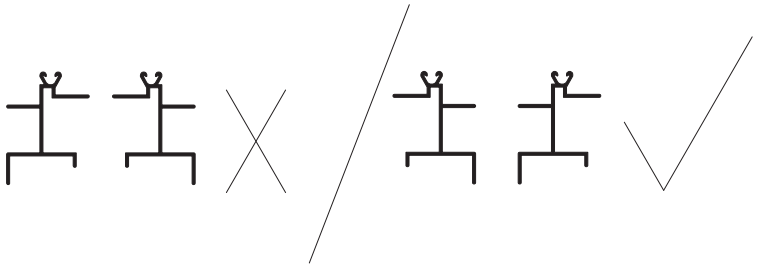

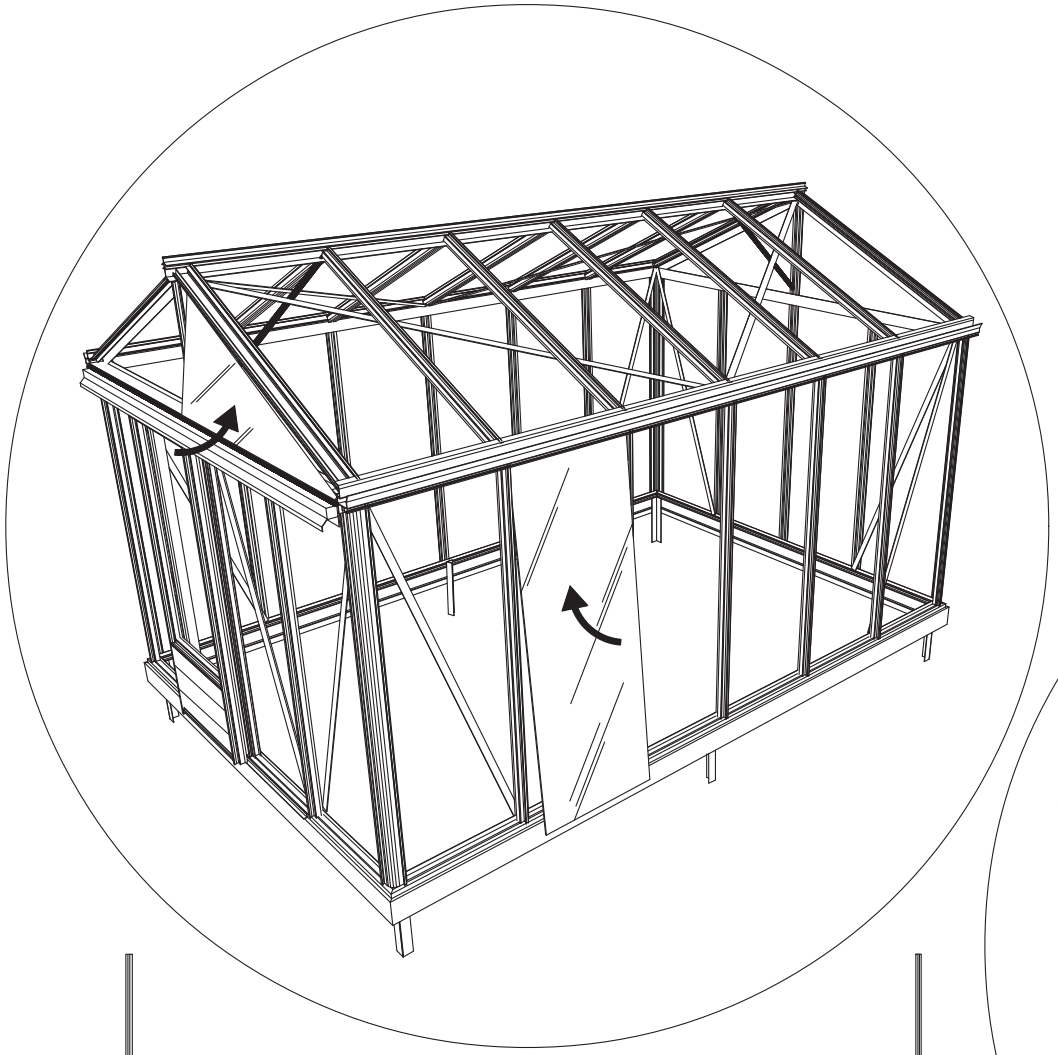

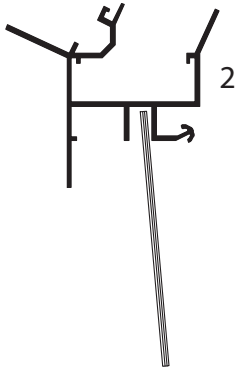
2

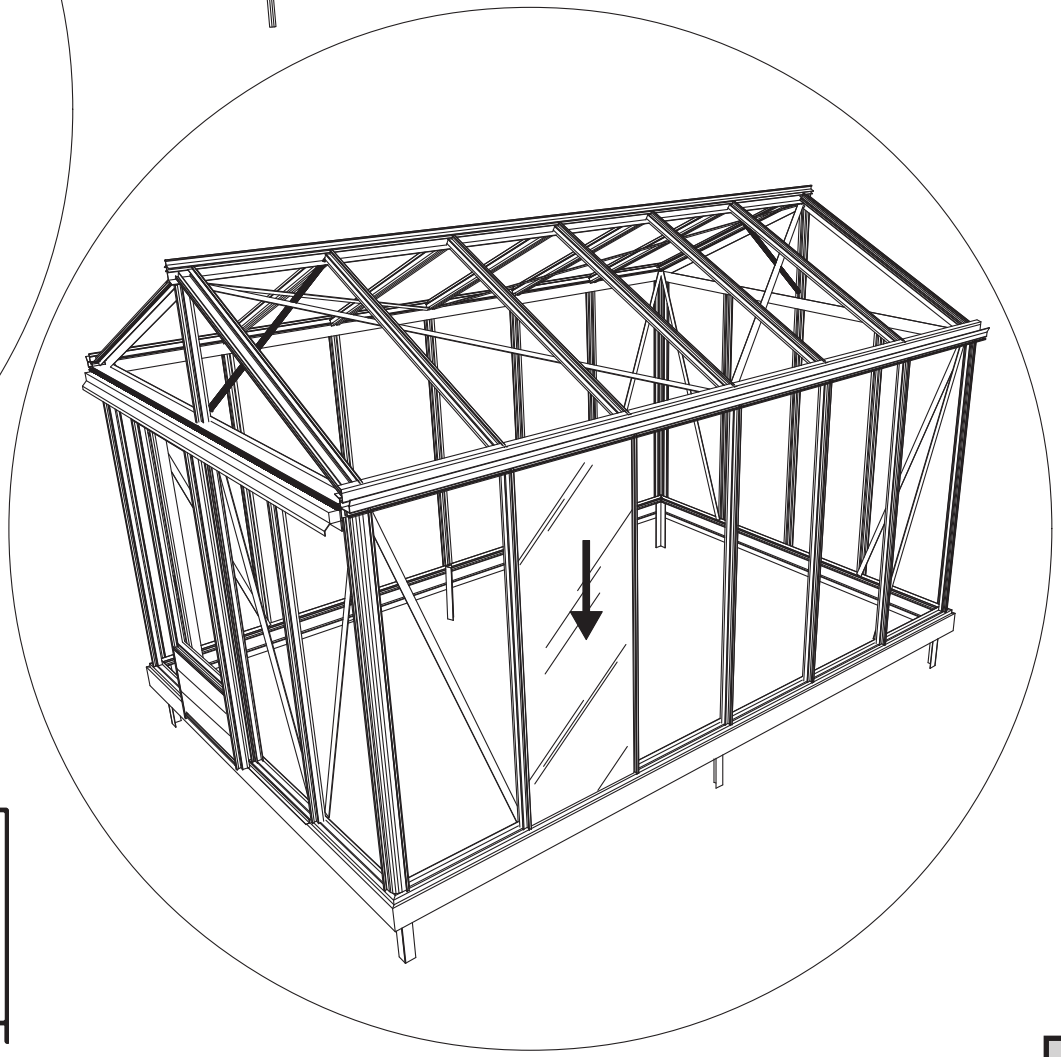

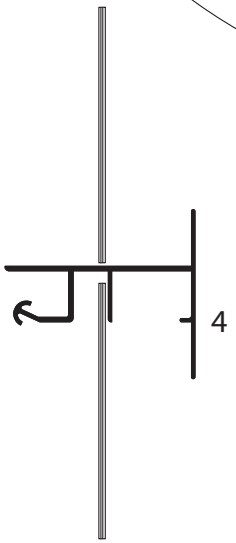
4

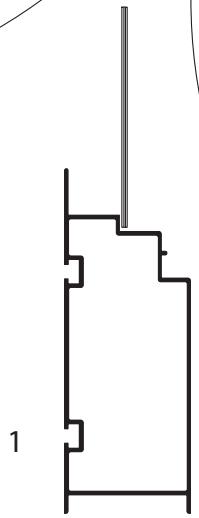
1

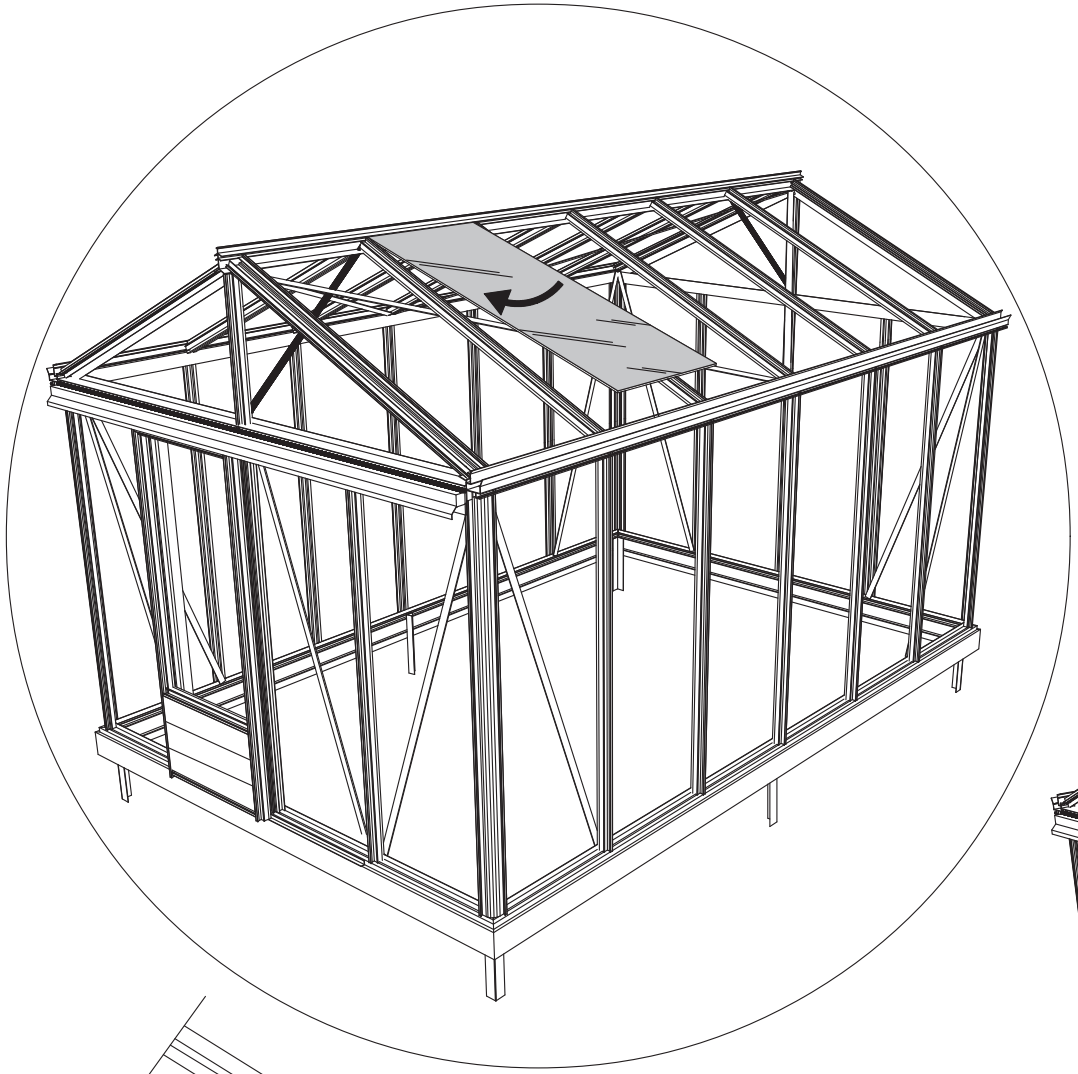

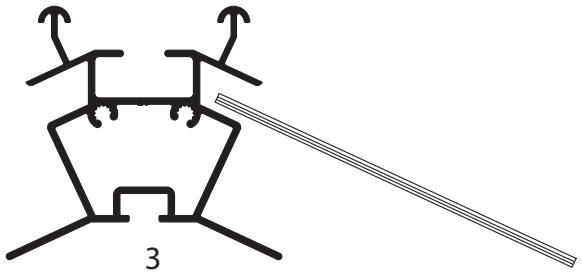
3

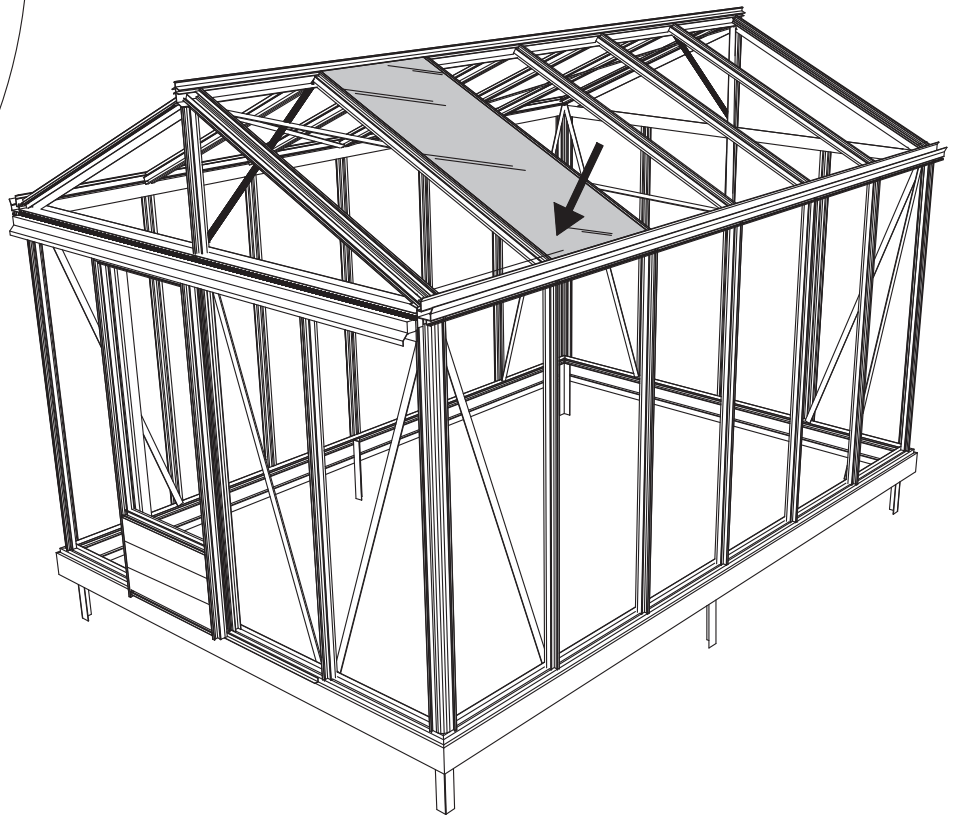

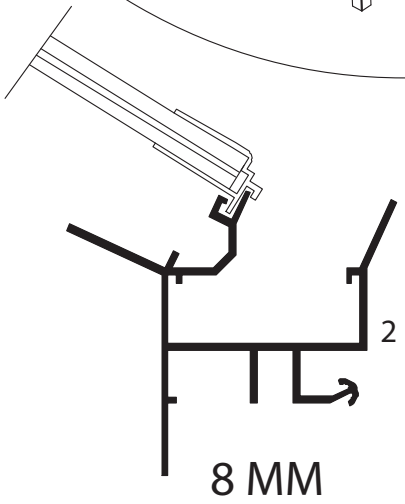
2
8 MM

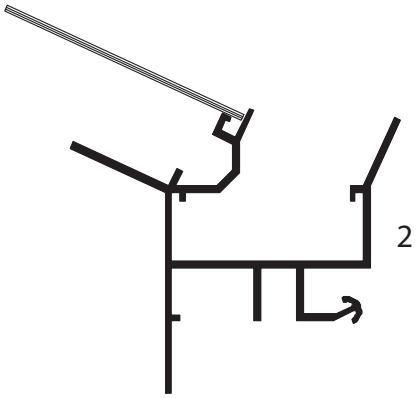
2

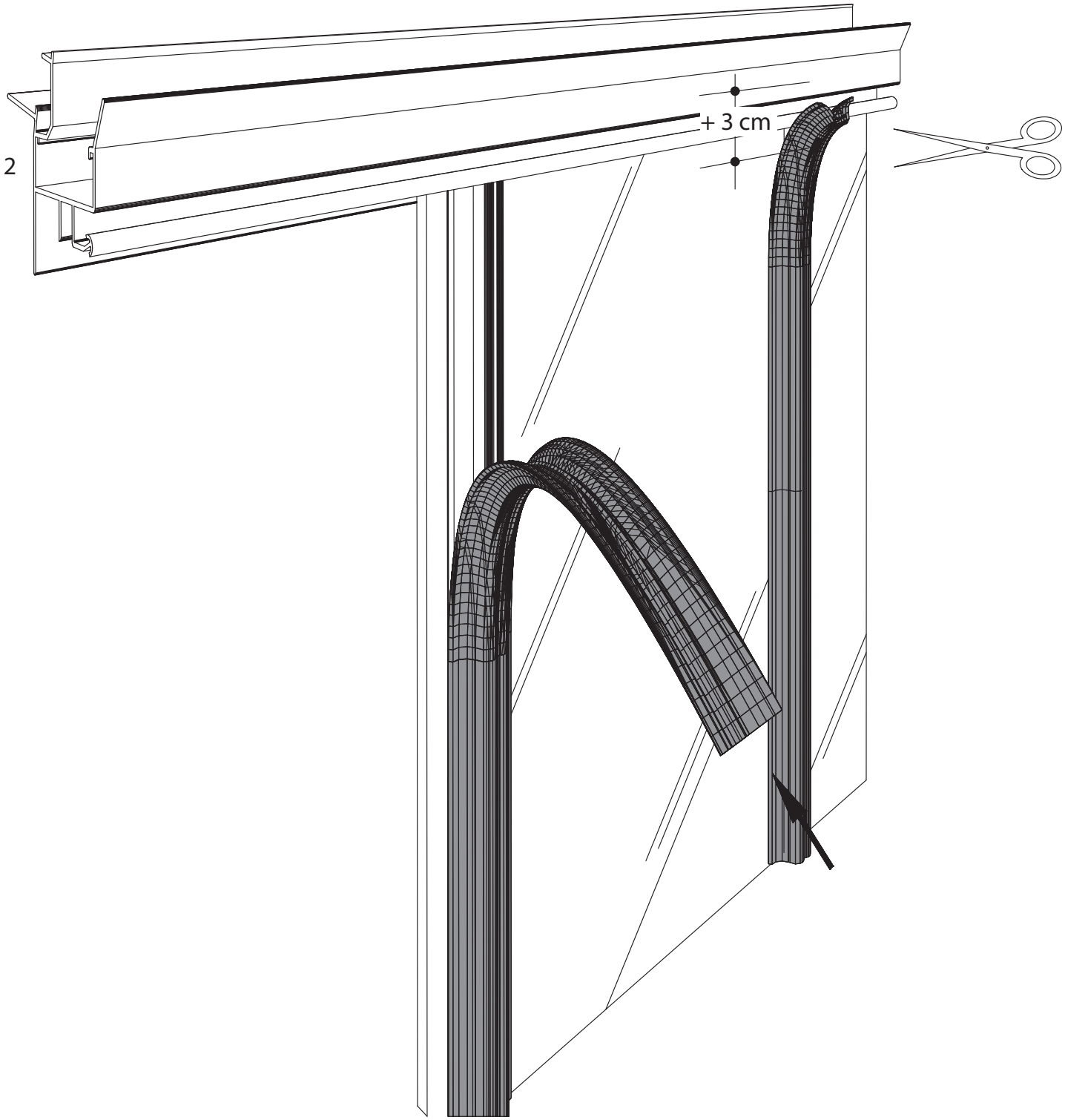
2
+ 3 cm

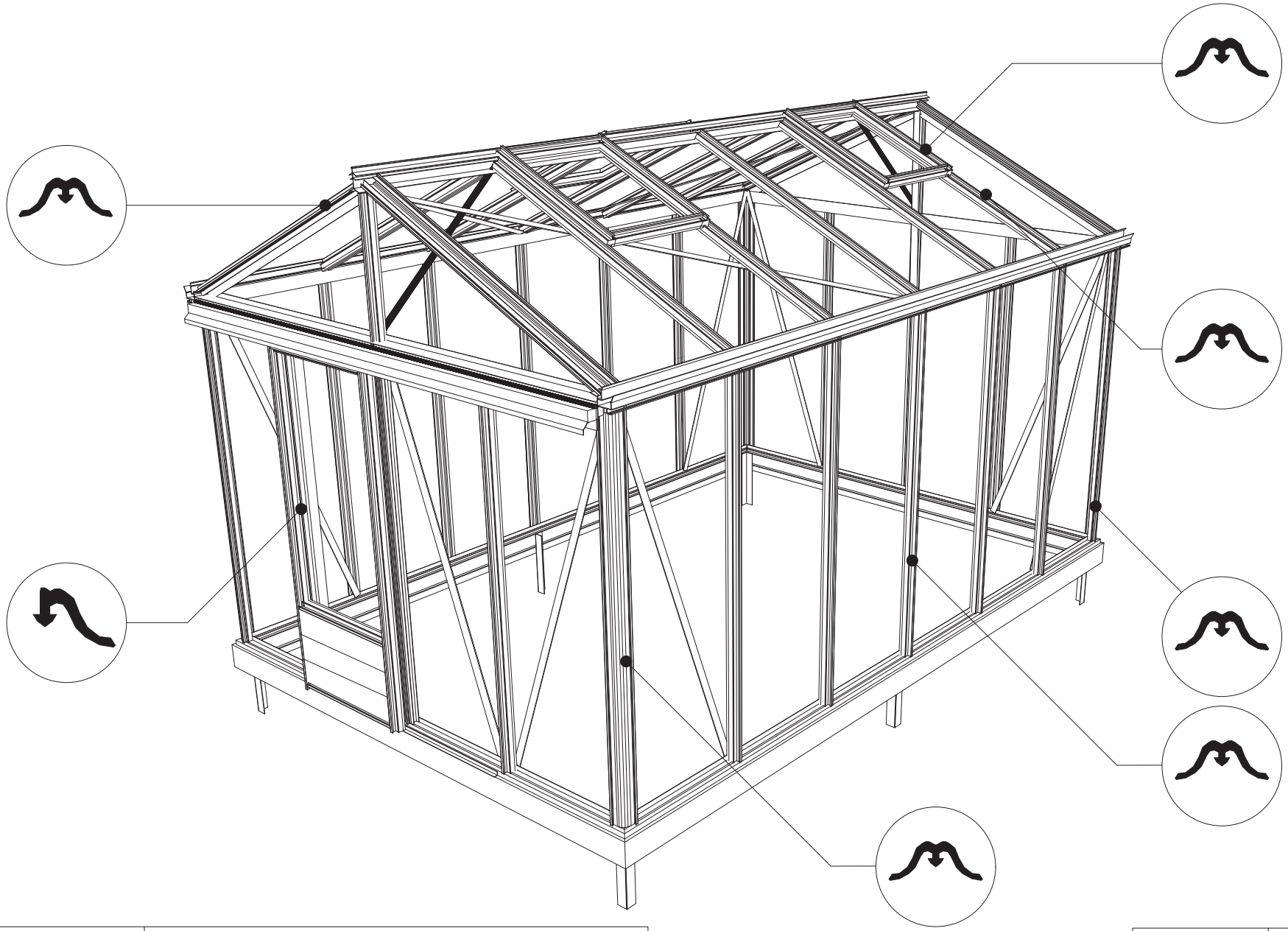

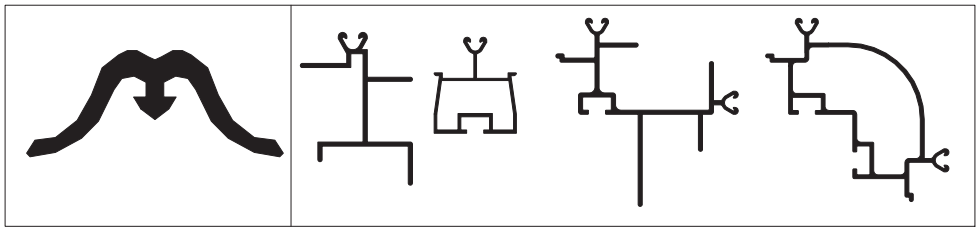

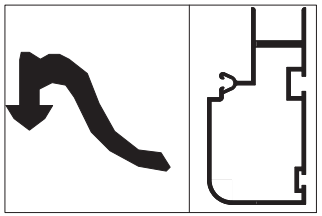

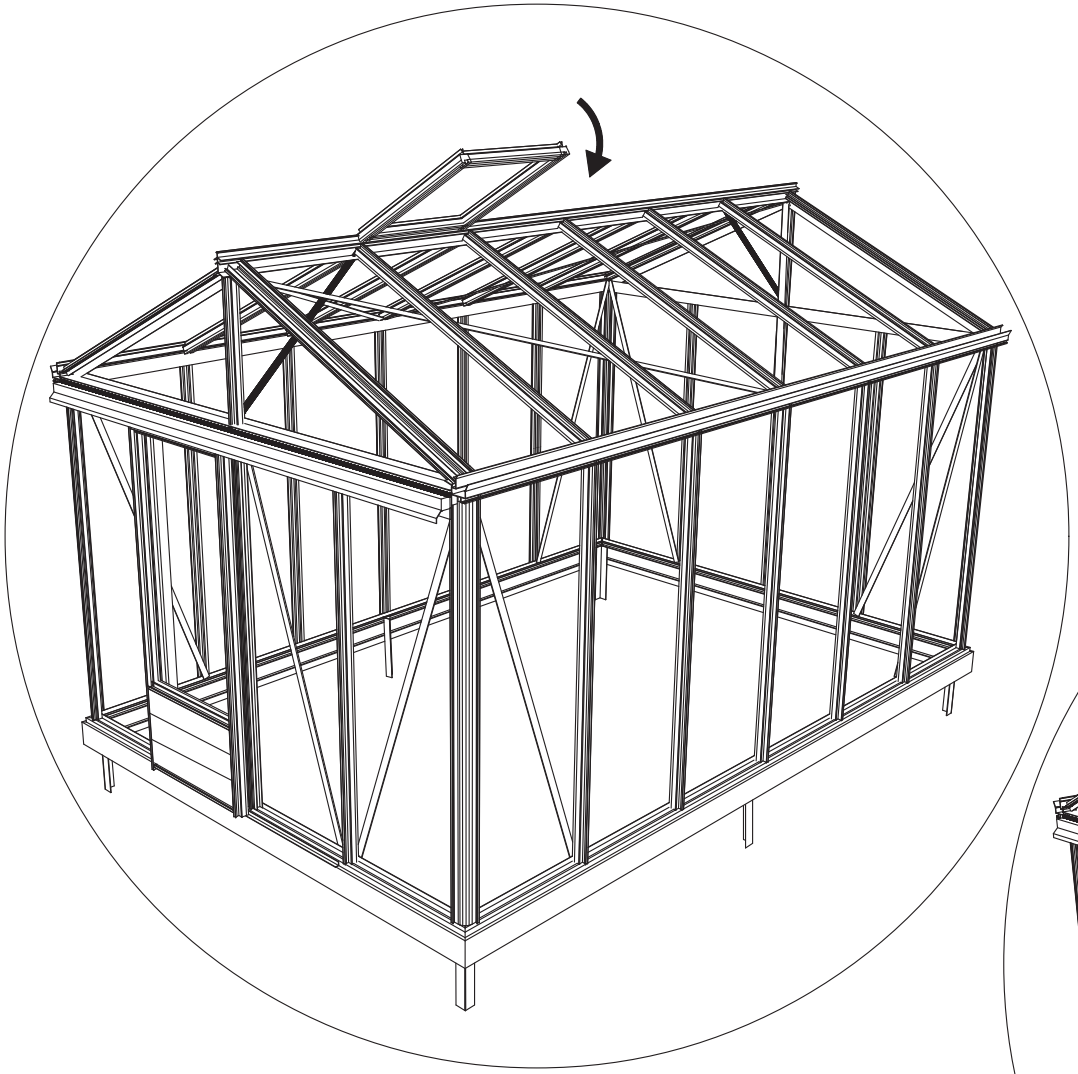

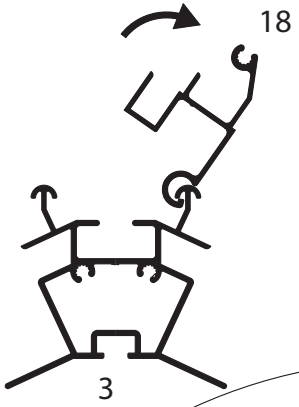
18
3

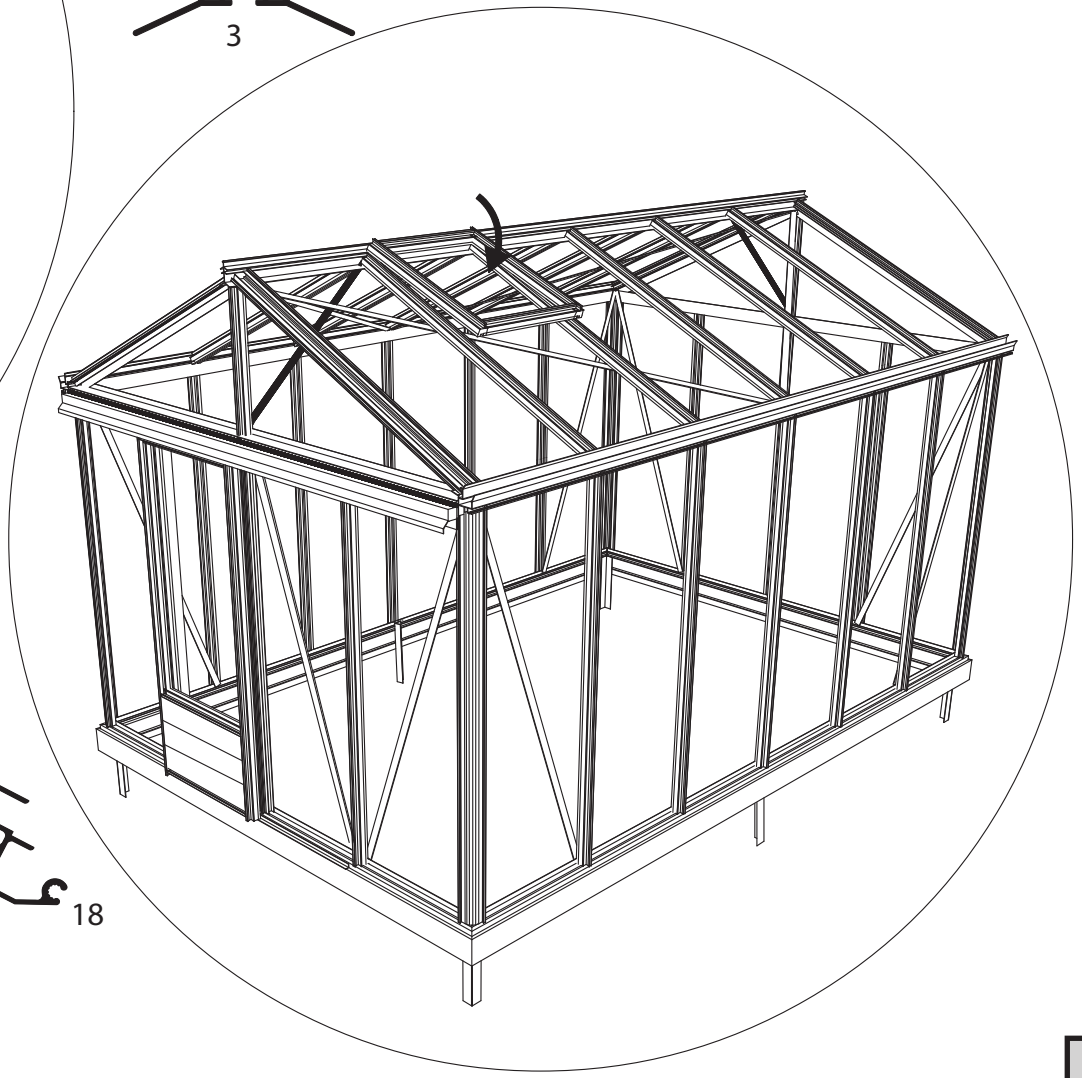

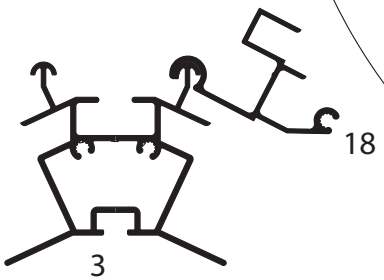
18
3

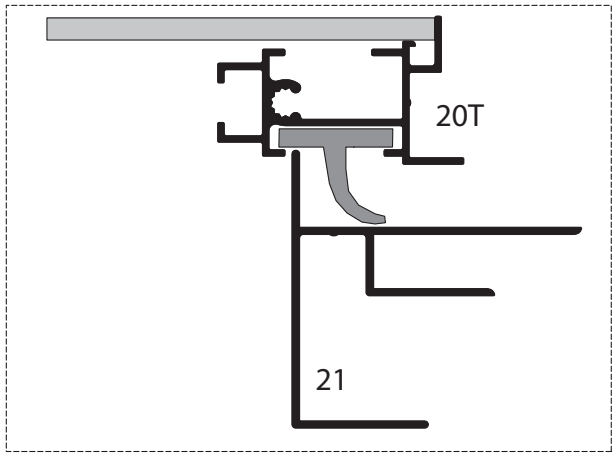
20T
21

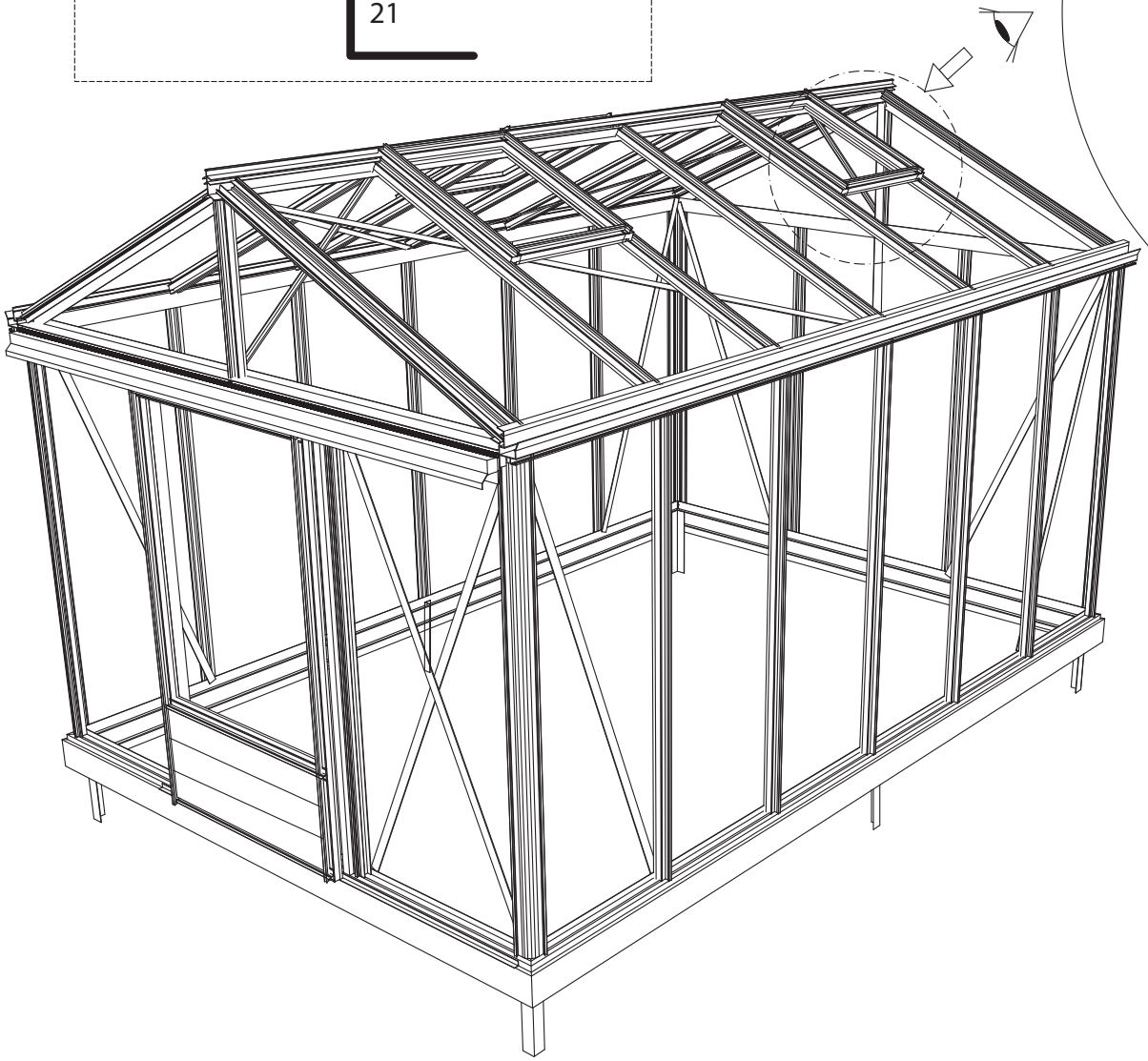

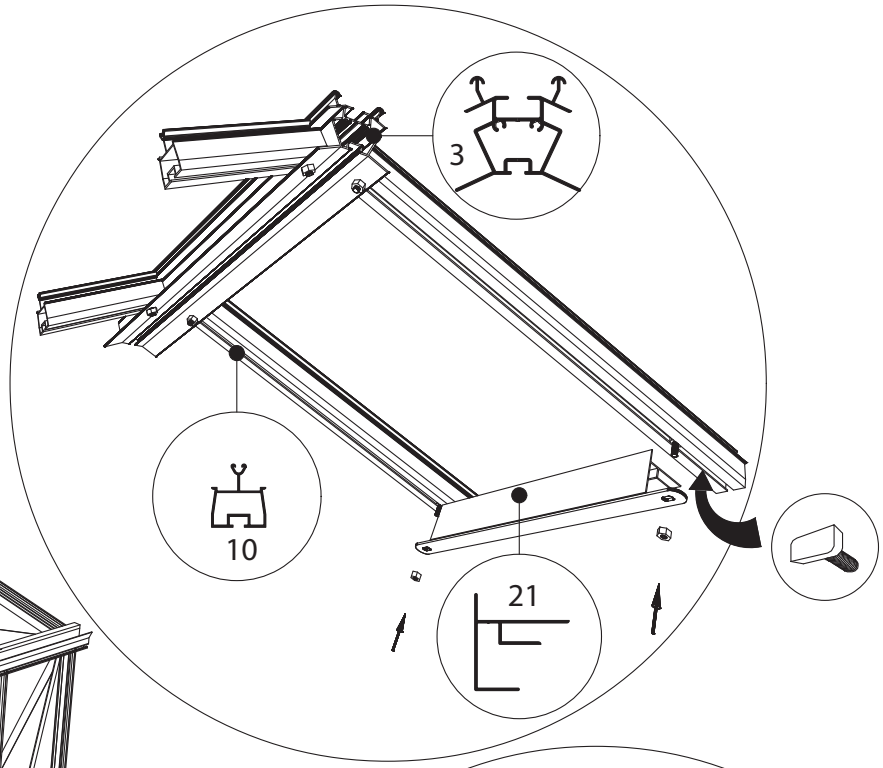
3
10
21

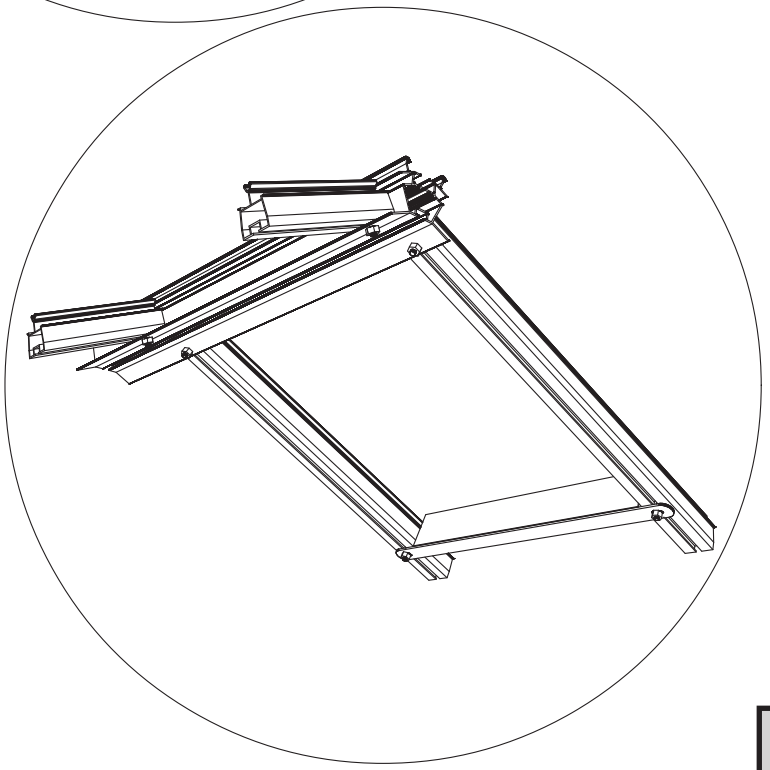

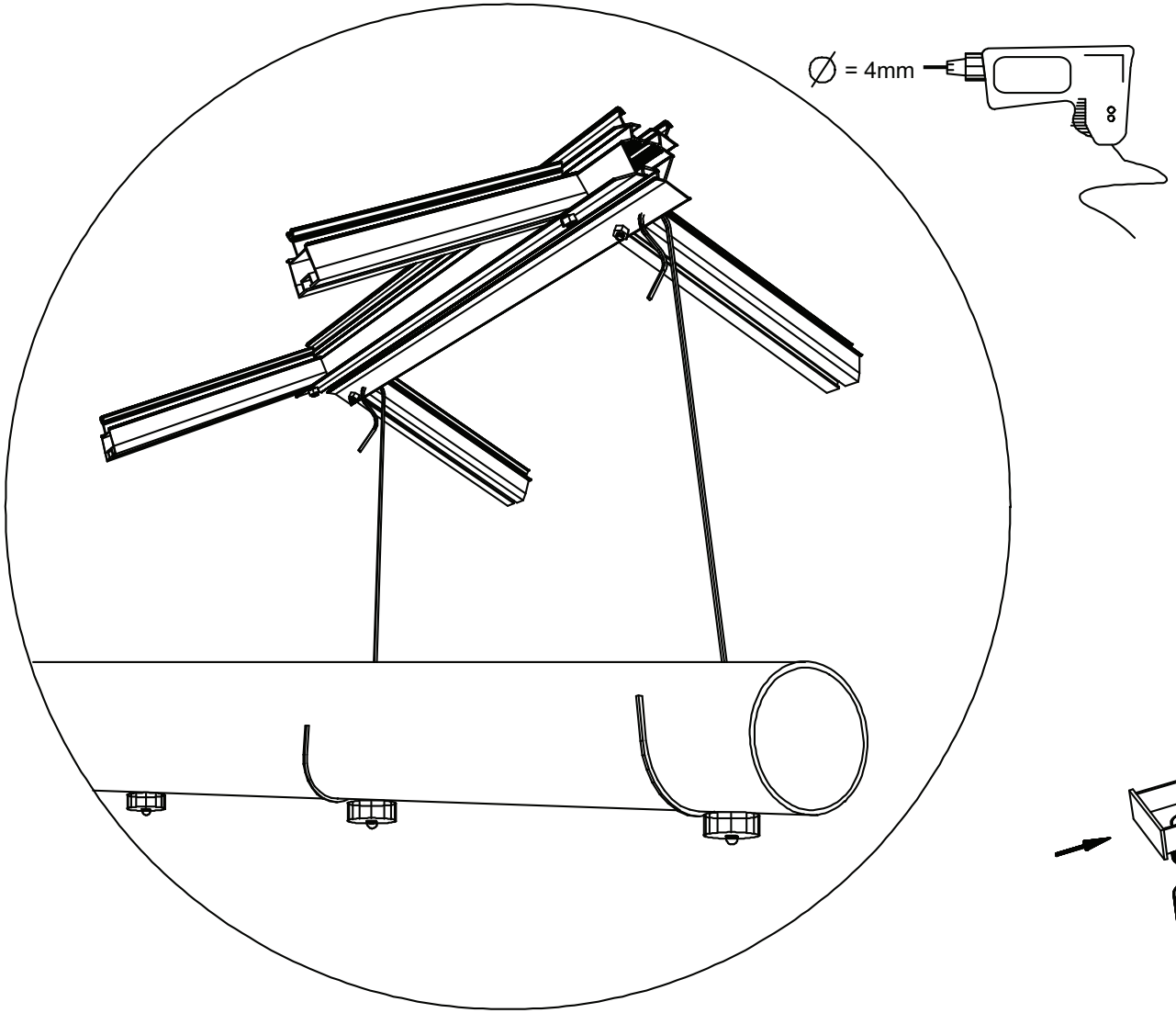
∅ = 4mm

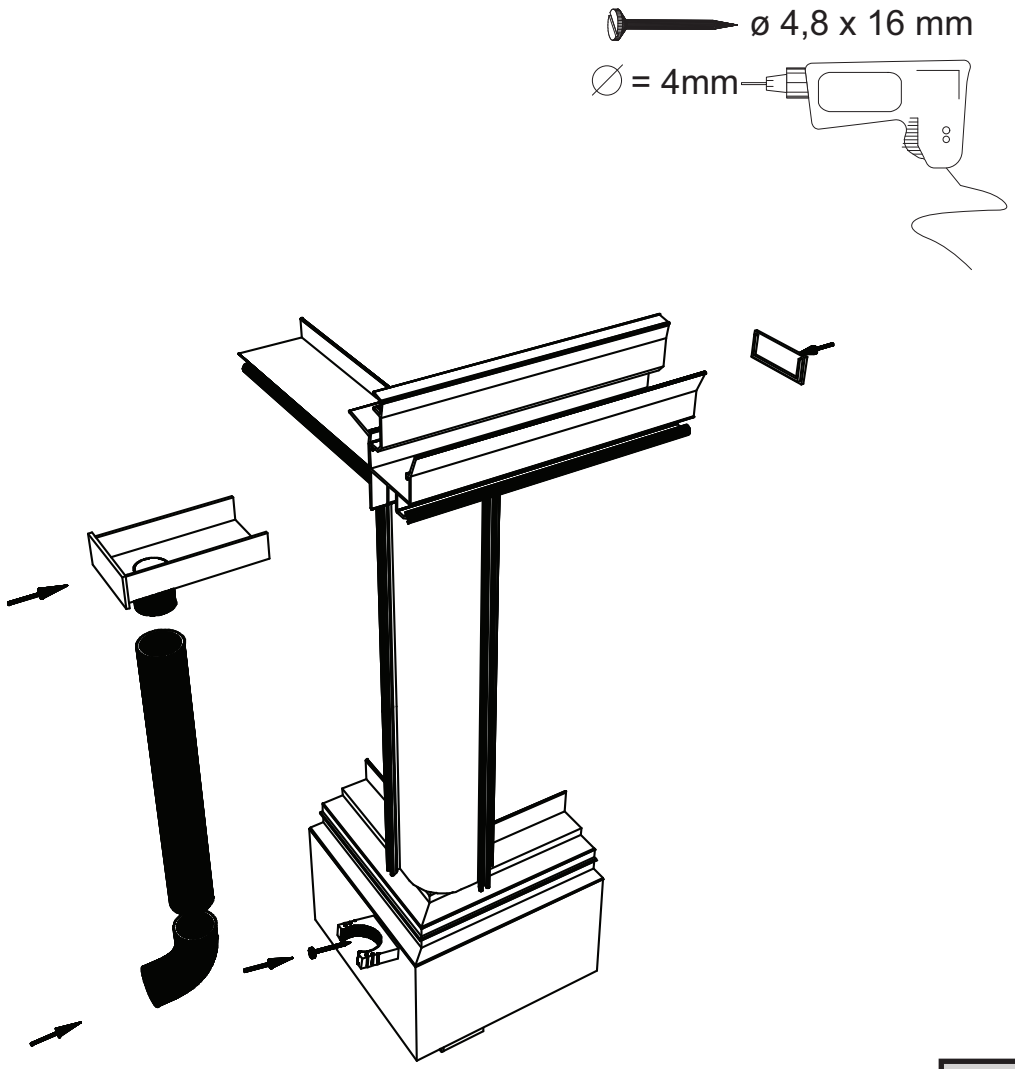
ø 4,8 x 16 mm
∅ = 4mm

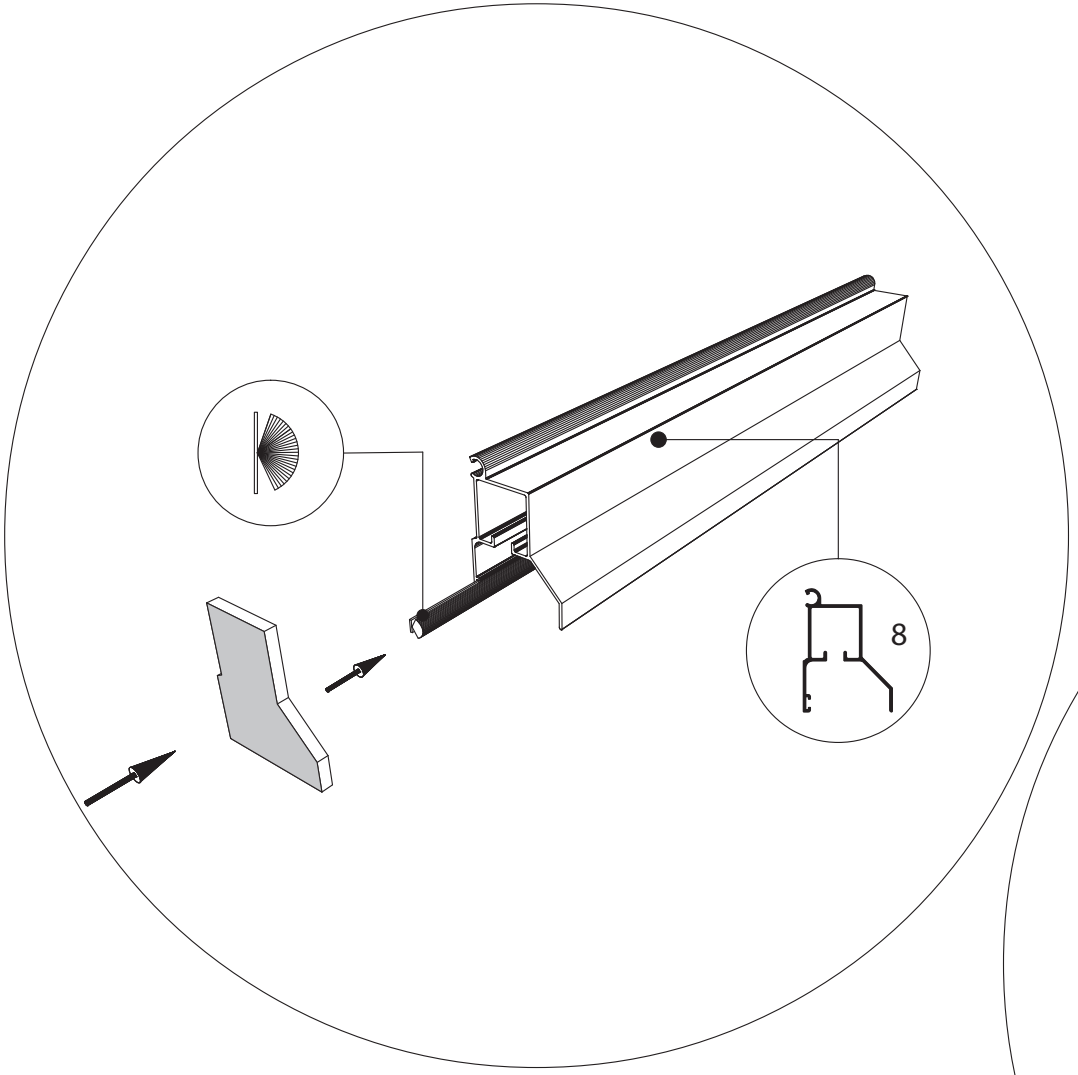
8

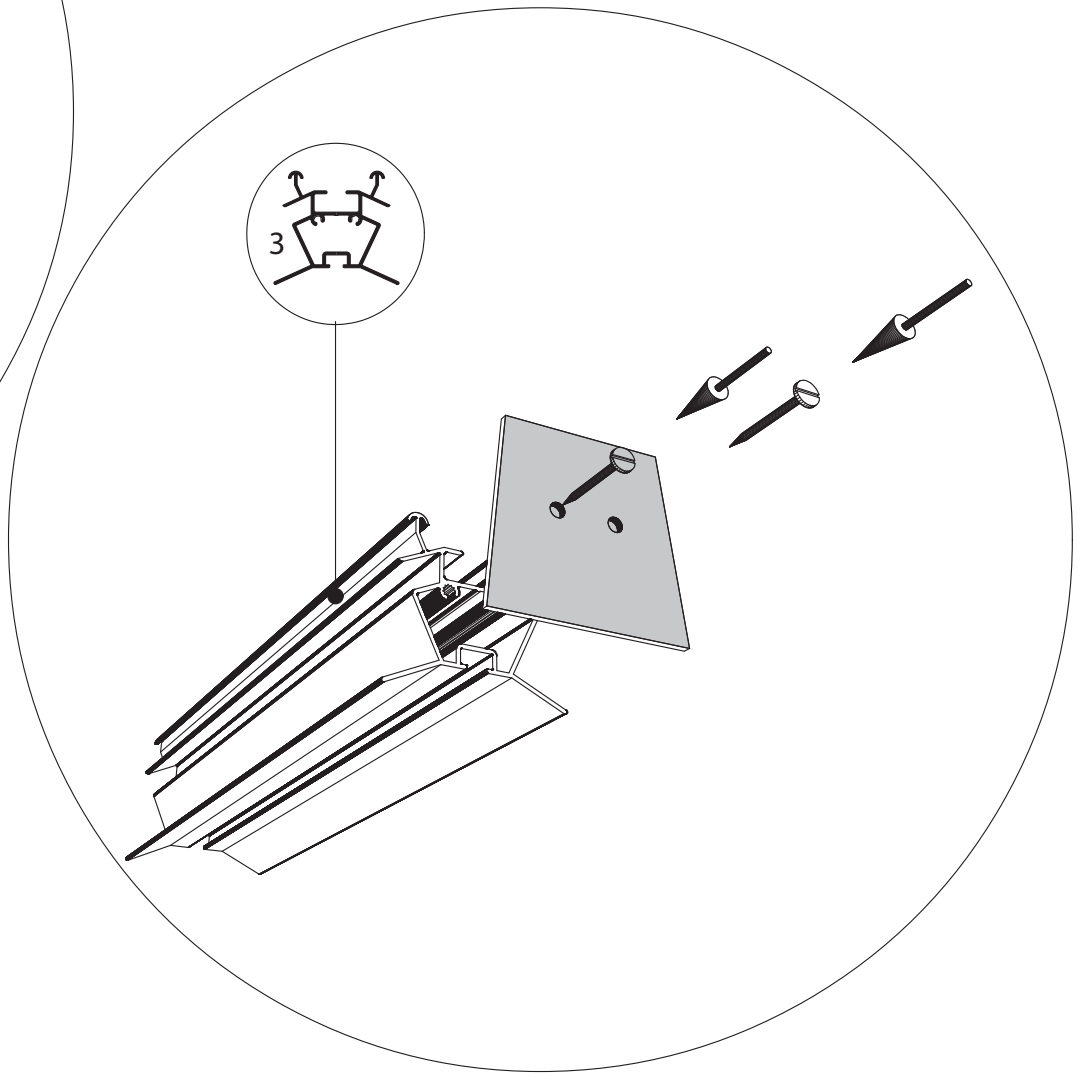
3